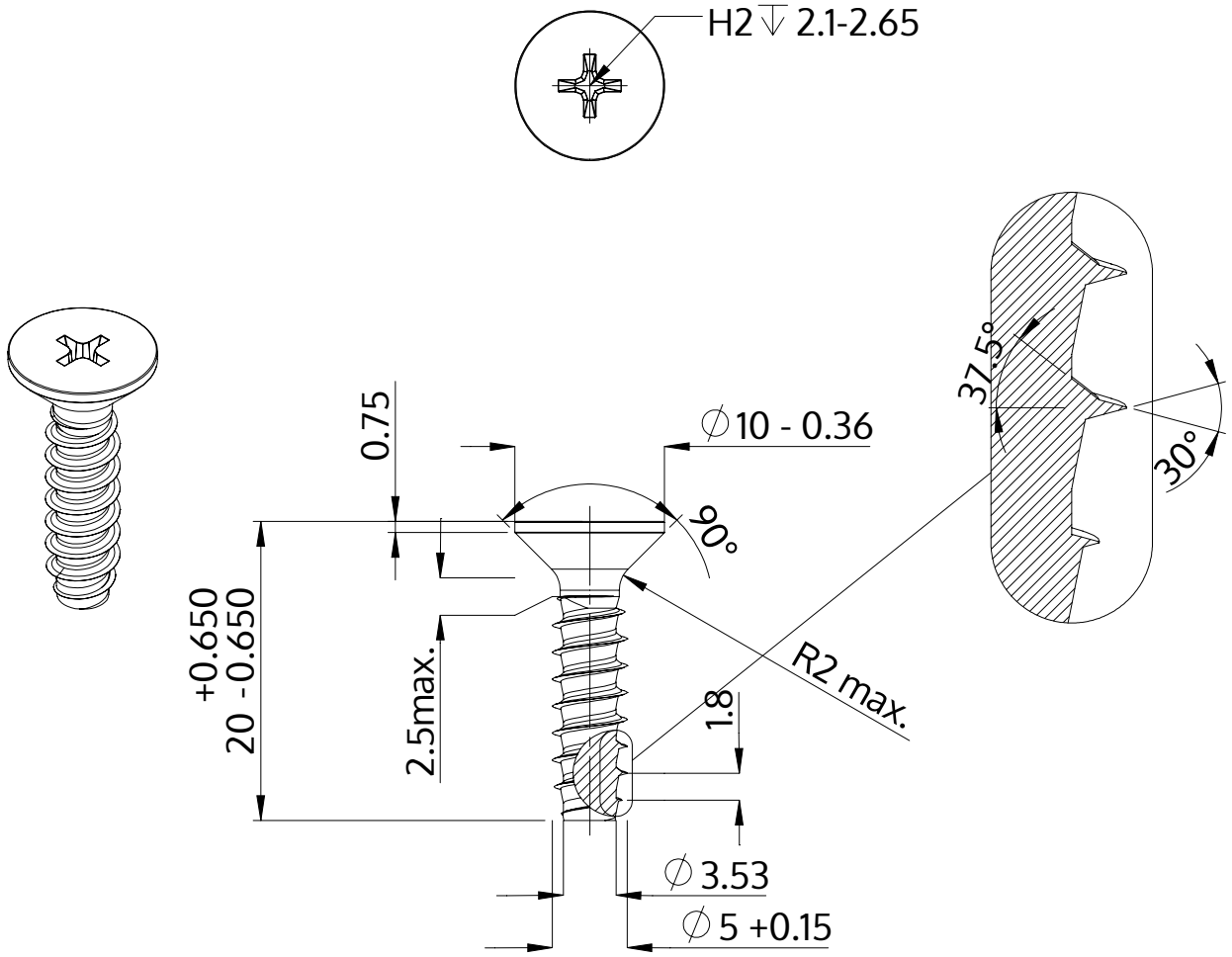

Açıklaması	STP33 5.0x20.0 - H2
Malzeme	Paslanmaz Çelik A2
Kaplama	Parlak, cilalanmış ve pasifleştirilmiştir
Ağırlık	2.755 kg / 1000 Adet

SCREWERK	**STP330500200E**	
Metrik çizim A4	Ölçeklendirme None:1	2024-04