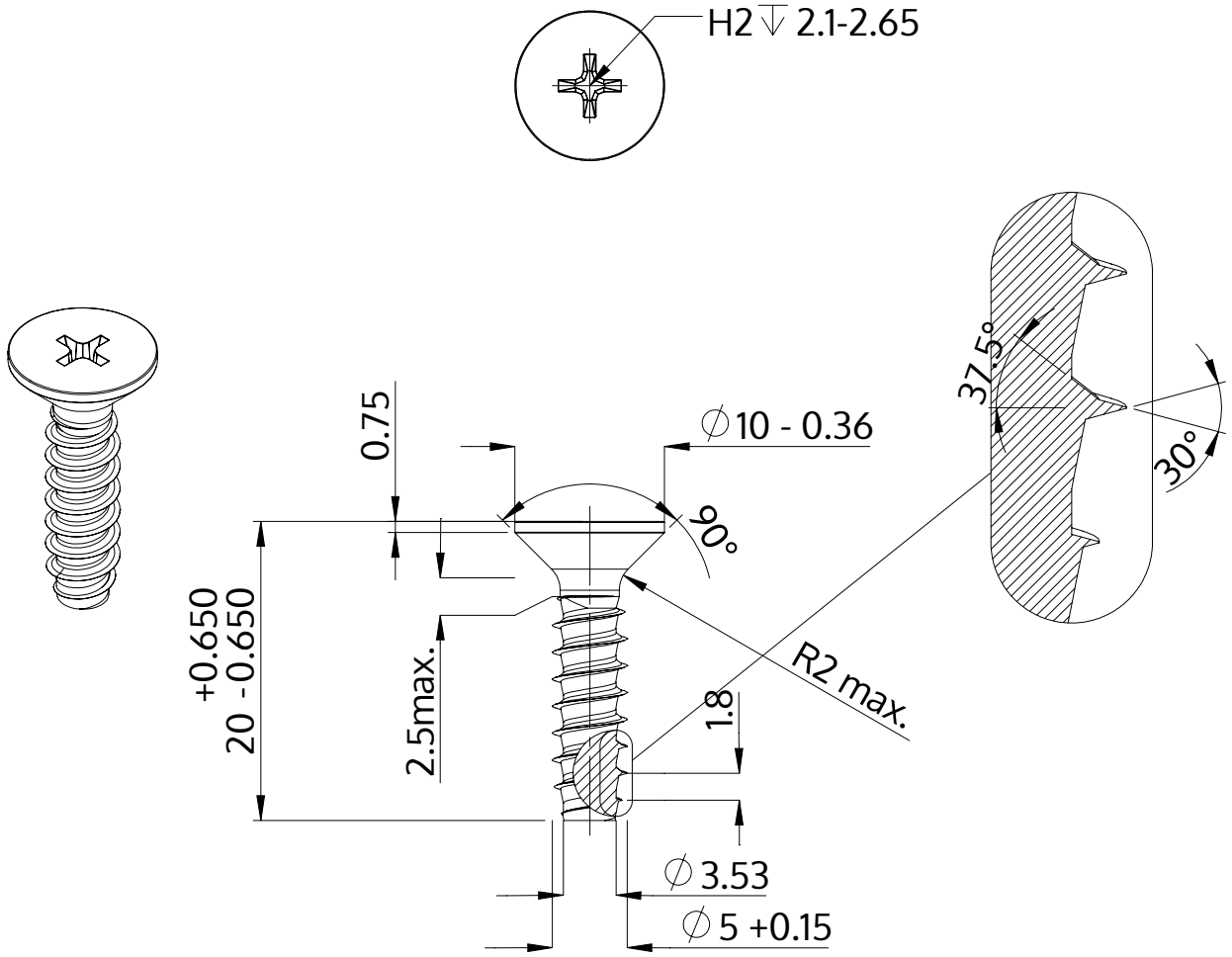

Описание	STP33 5.0x20.0 - H2
Материал	неръждаема стомана A2
Повърхност	гланциран, полиран, пасиваран
Тегло	2.755 kg / 1000 Бройка

SCREWERK	**STP330500200E**	
Метричен дизайн A4	Мащаб None:1	2024-04