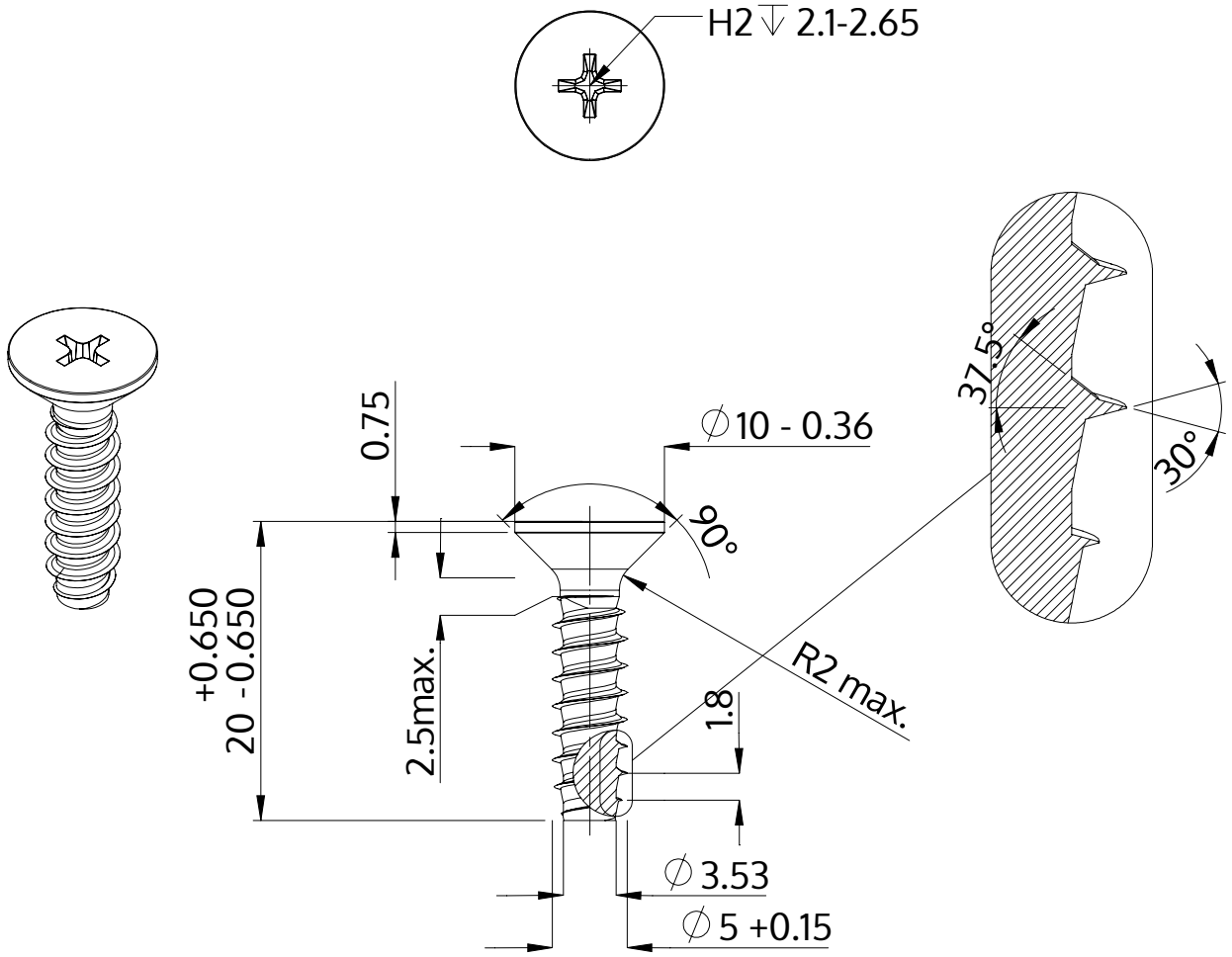

Beschreibung	STP33 5.0x20.0 - H2
Werkstoff	Edelstahl A4
Oberfläche	blank, gebeizt und passiviert
Gewicht	2.755 kg / 1000 Stück

SCREWERK	**STP330500200C**	
Metrische Zeichnung A4	Skalierung 2:1	2024-10