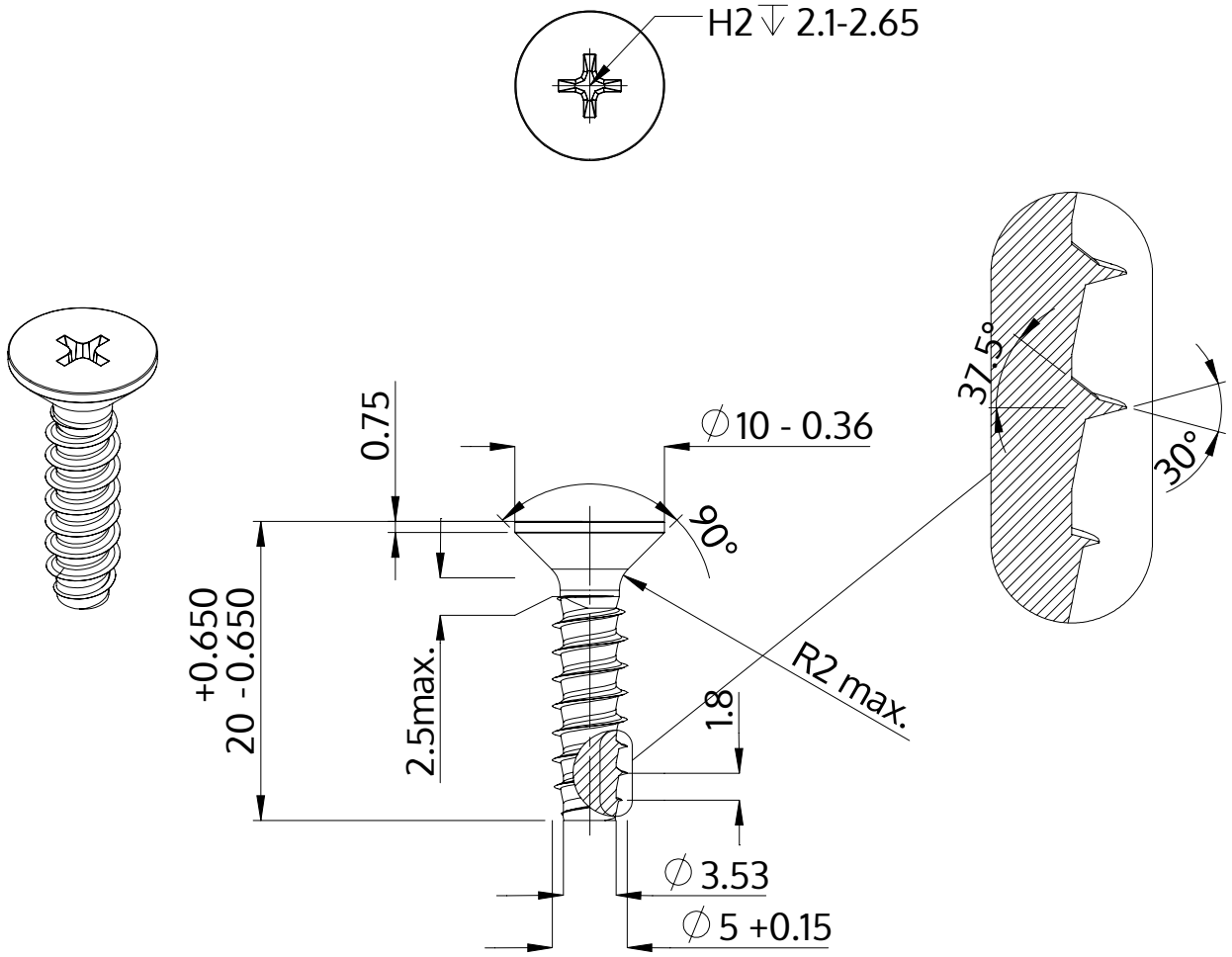

Descripción	STP33 5.0x20.0 - H2
Material	Acero, endurecido
Superficie	Zinc-Niquelado, pasivado negro/ sin Cr-VI, recocido, sellado
Peso	2.755 kg / 1000 Piezas

SCREWERK	**STP330500200B**	
Diseño métrico	Escalada None:1	2024-04