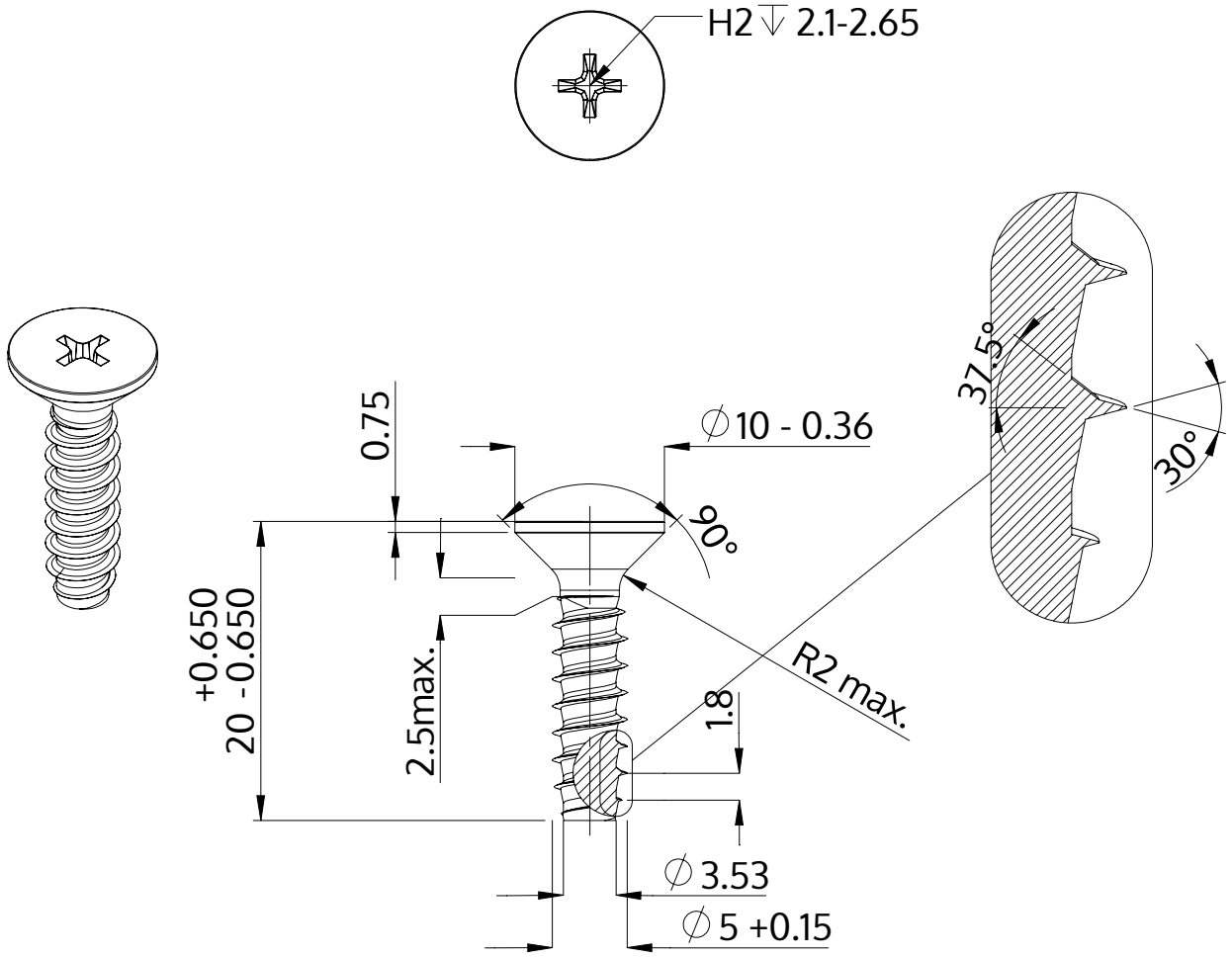

Описание	STP33 5.0x20.0 - H2
Материал	стомана, закалена
Повърхност	цинково и никелово покритие, Черен, пасивиран, темпериран, херметизация
Тегло	2.755 kg / 1000 Бройка

SCREWERK	**STP330500200B**	
Метричен дизайн A4	Мащаб 2:1	2024-10