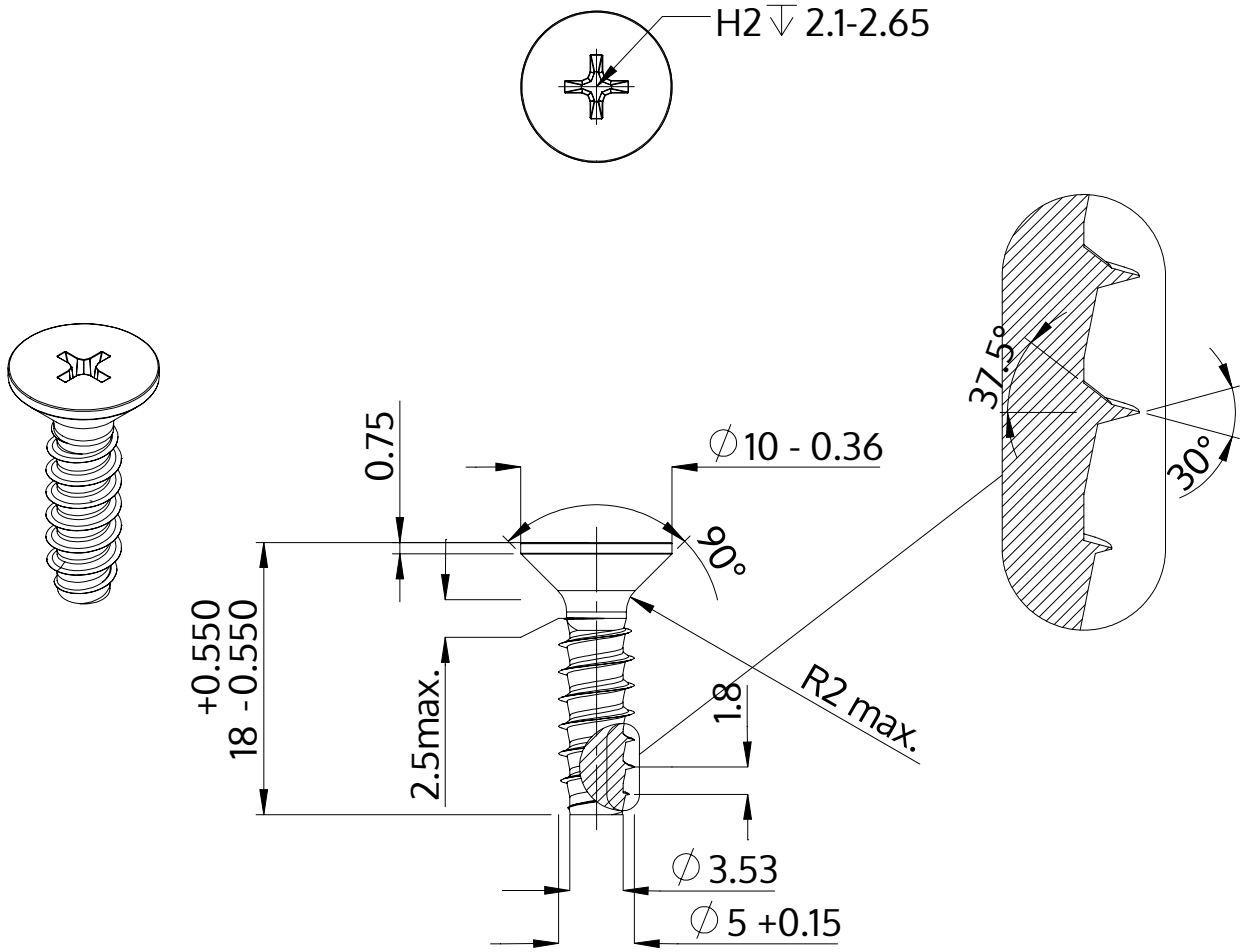

Descriere	STP33 5.0x18.0 - H2
Material	oțel, călit
Exterior	zincat, Nichelat, pasivat negru / nu conține Cr-VI, recopt, ermetizat
Greutate	2.565 kg / 1000 unități

SCREWERK	**STP330500180B**	
Desen metric A4	Scalarea 2:1	2024-10