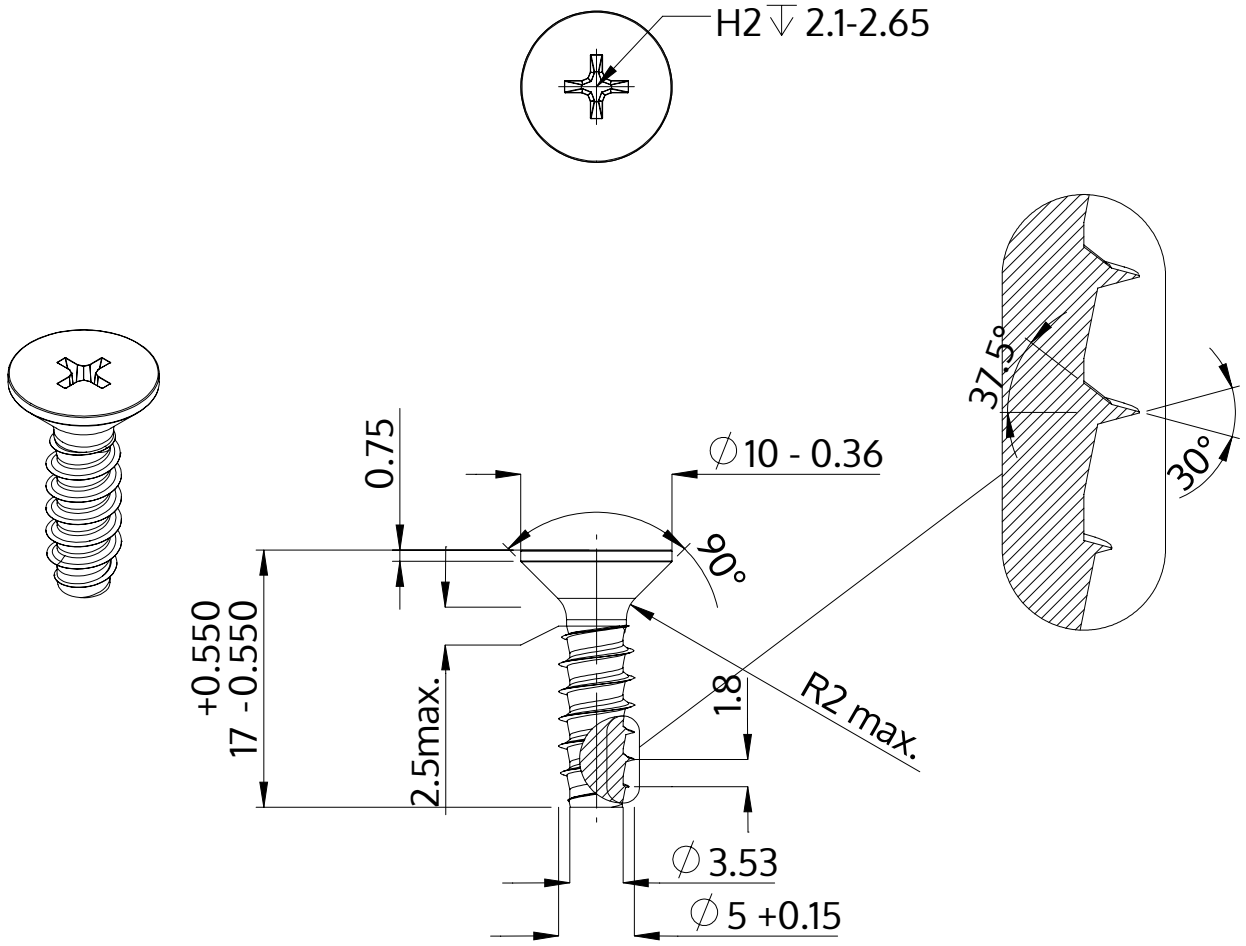

Açıklaması	STP33 5.0x17.0 - H2
Malzeme	Paslanmaz Çelik A4
Kaplama	Parlak, cilalanmış ve pasifleştirilmiştir
Ağırlık	2.471 kg / 1000 Adet

SCREWERK	**STP330500170C**	
Metrik çizim A4	Ölçeklendirme 2:1	2024-05