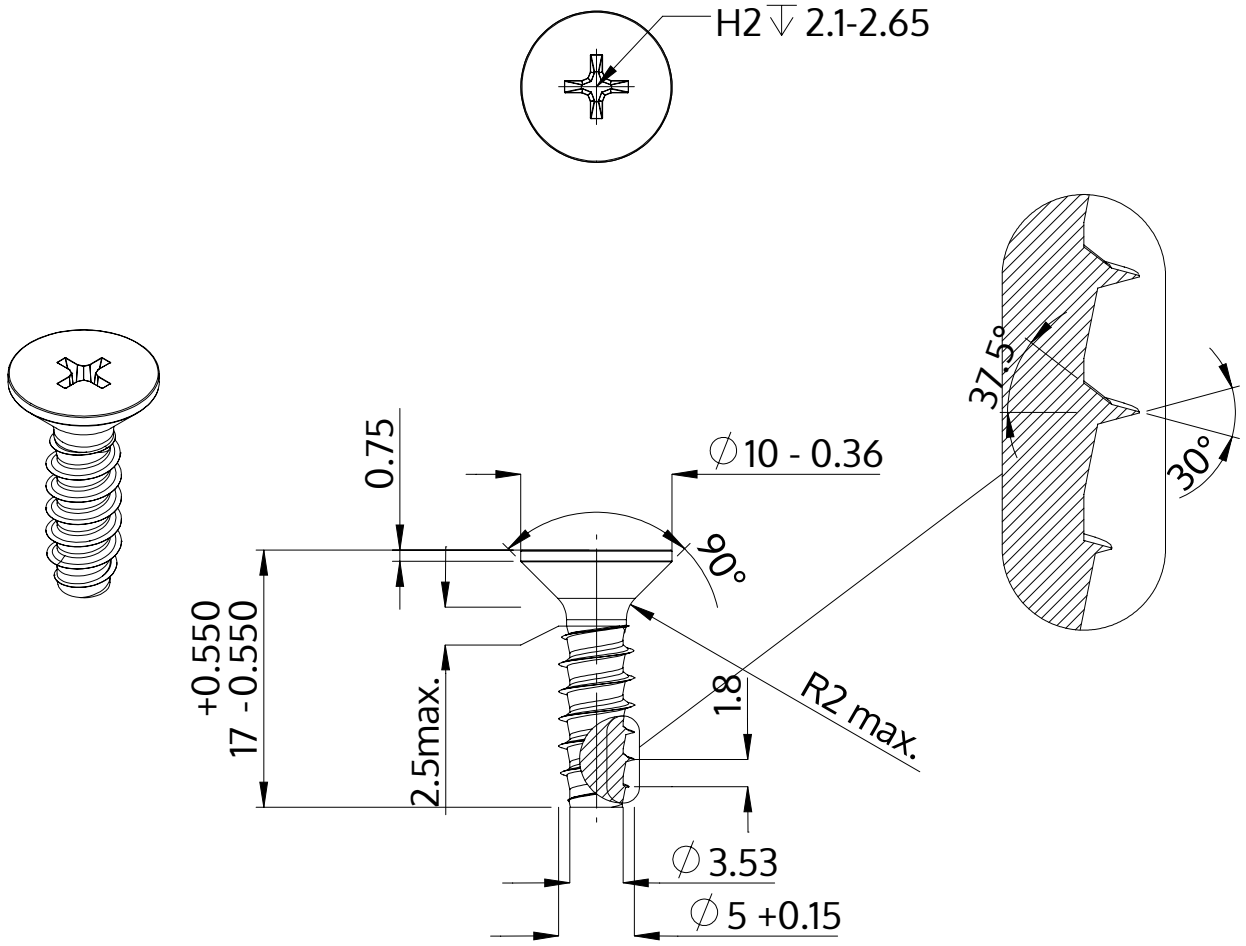

Popis	STP33 5.0x17.0 - H2
Materiál	Nerezová ocel A4
Povrch	holá, mořená a pásová ocel
Hmotnost	2.471 kg / 1000 Kus

SCREWERK	**STP330500170C**	
Metric výkres A4	Měřítko 2:1	2024-10