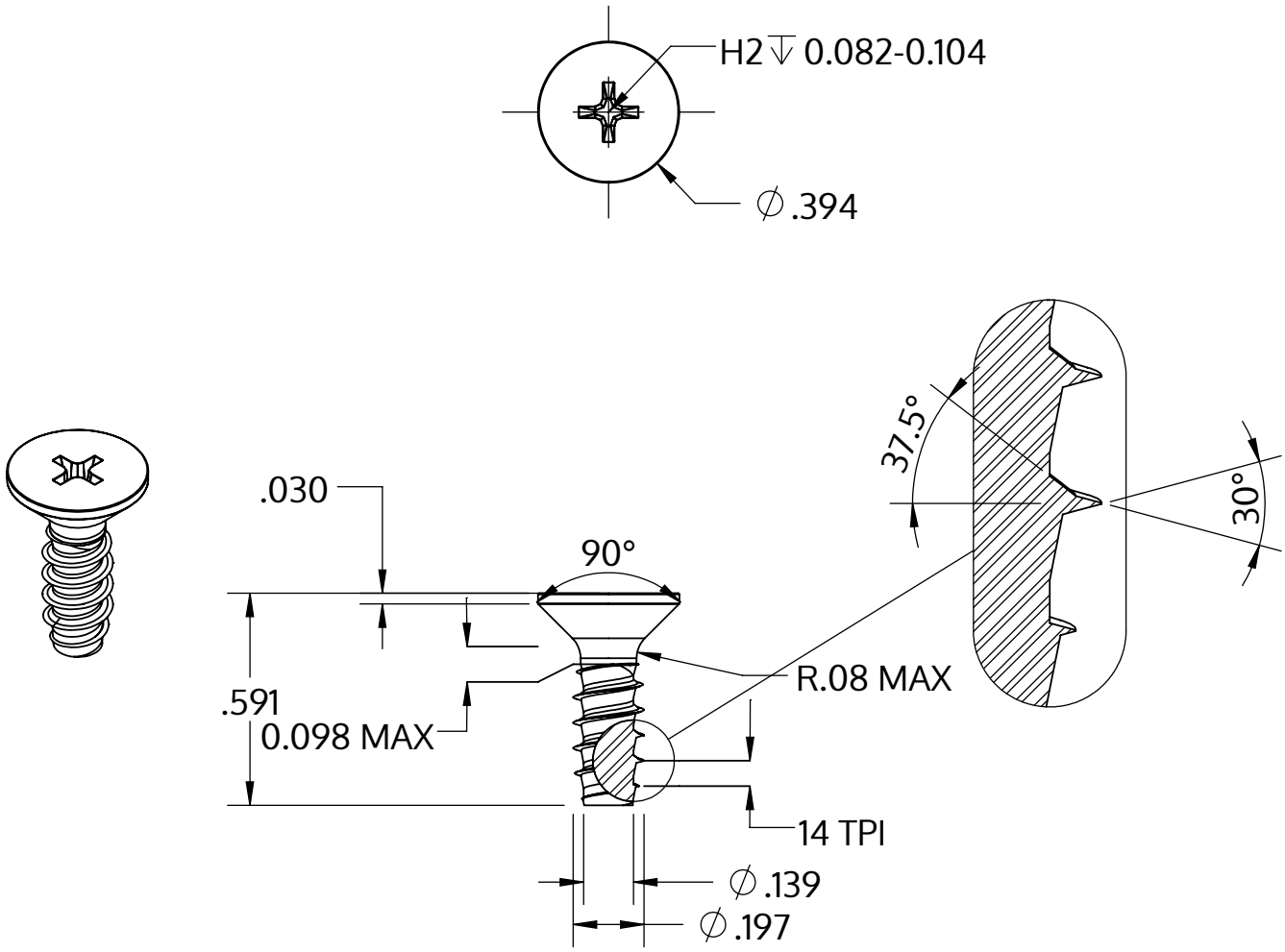

Metric size	M5 x 1.8 mm
US size (converted)	#11-14
	Tolerances [inch]
Length	+/- 0.021
Head diameter	+0 / -0.014
Head height	
Thread diameter	+0.005 / -0

Descrição	STP33 5.0x15.0 - H2
Material	aço, endurecido
Superfície	zincado 5-7 µm, galvanizado, azul / passivado transparente
Peso	2.282 kg / 1000 peças

SCREWERK	**STP330500150S**	
_Zoll Zeichnung Größe A	Escala 2:1	2024-10