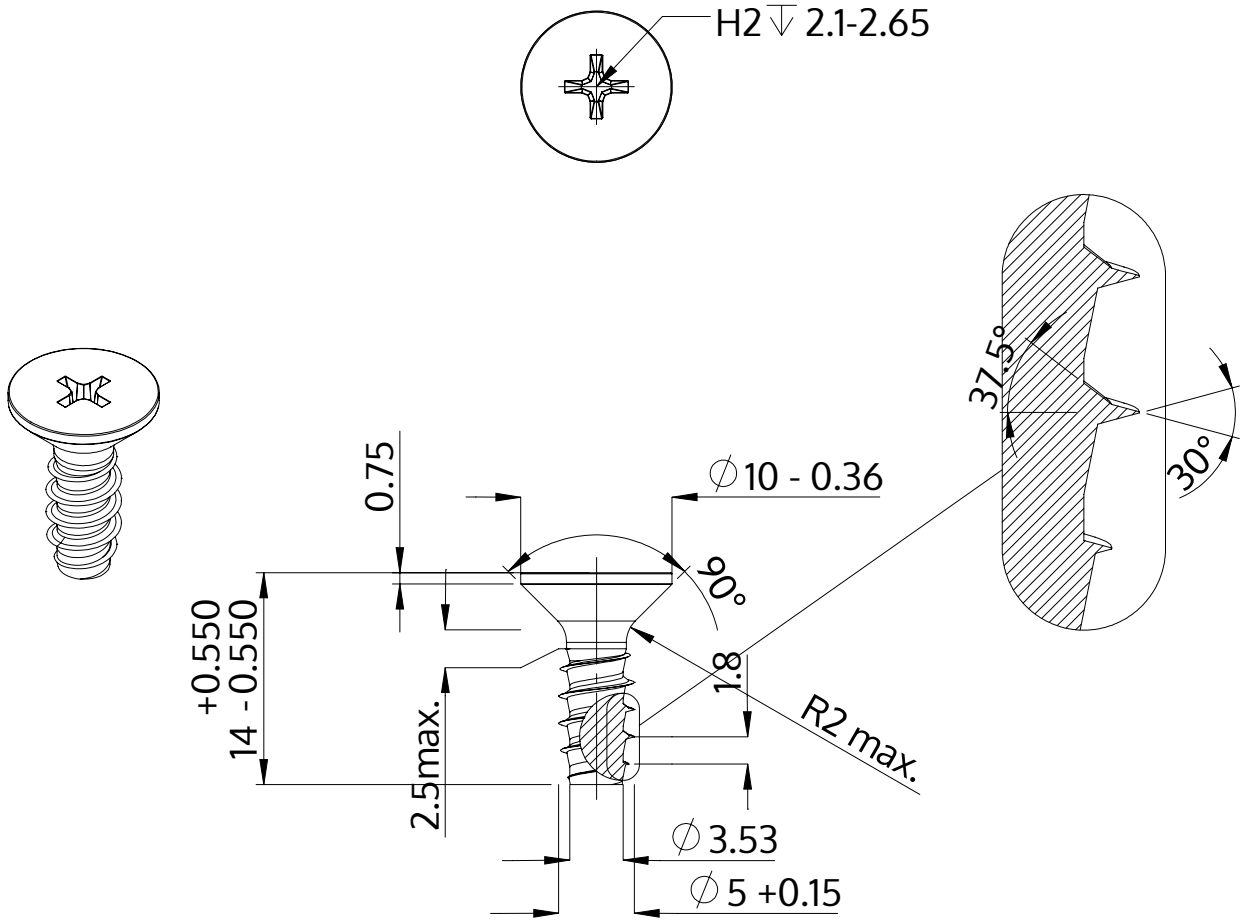

Beskrivning	STP33 5.0x14.0 - H2
Material	rostfritt stål A4
Yta	blank och passiviserad
Vikt	2.187 kg / 1000 styck

SCREWERK	**STP330500140C**	
Metrisk skiss A4	Skala 2:1	2024-10