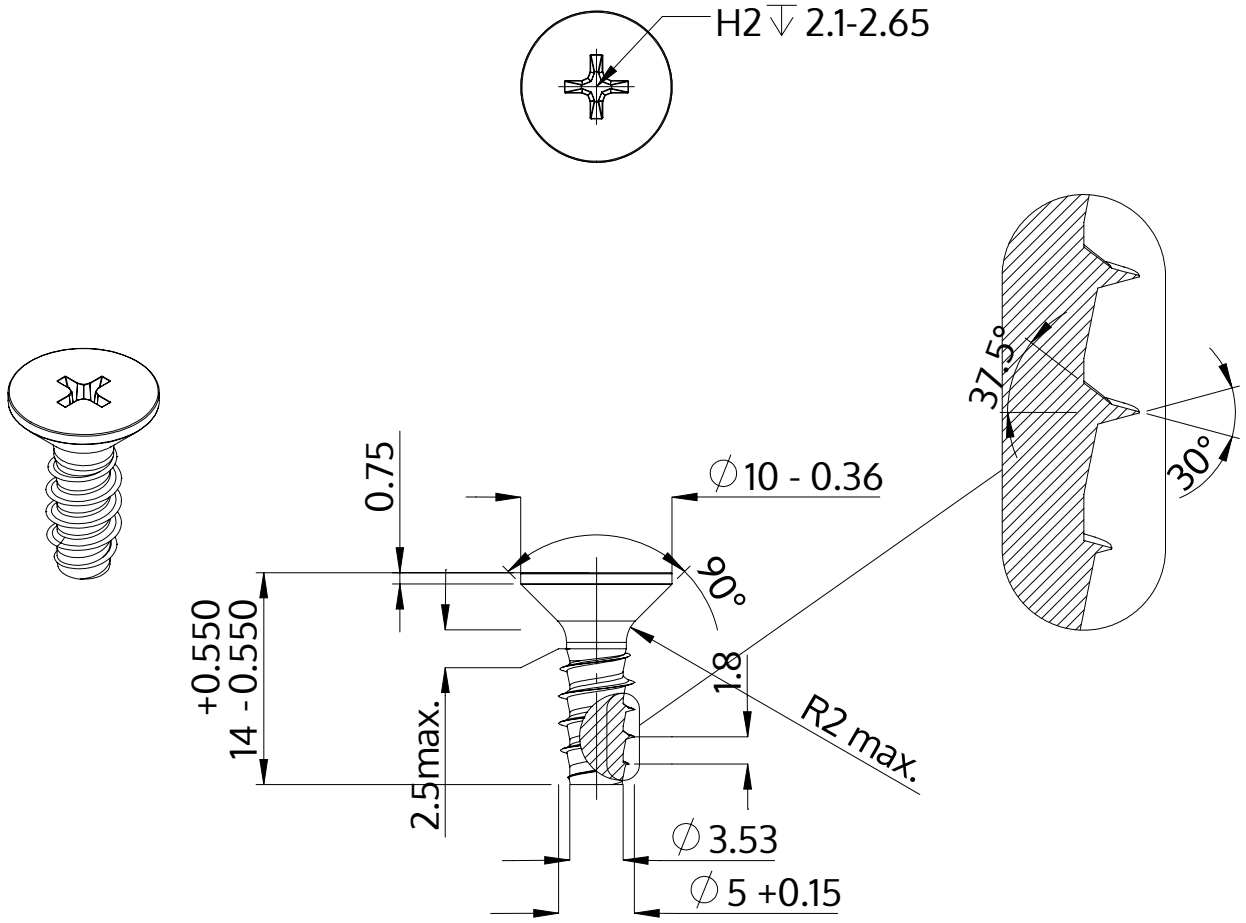

Описание	STP33 5.0x14.0 - H2
Материал	неръждаема стомана A4
Повърхност	гланциран, полиран, пасиваран
Тегло	2.187 kg / 1000 Бройка

SCREWERK	**STP330500140C**	
Метричен дизайн A4	Мащаб 2:1	2024-05