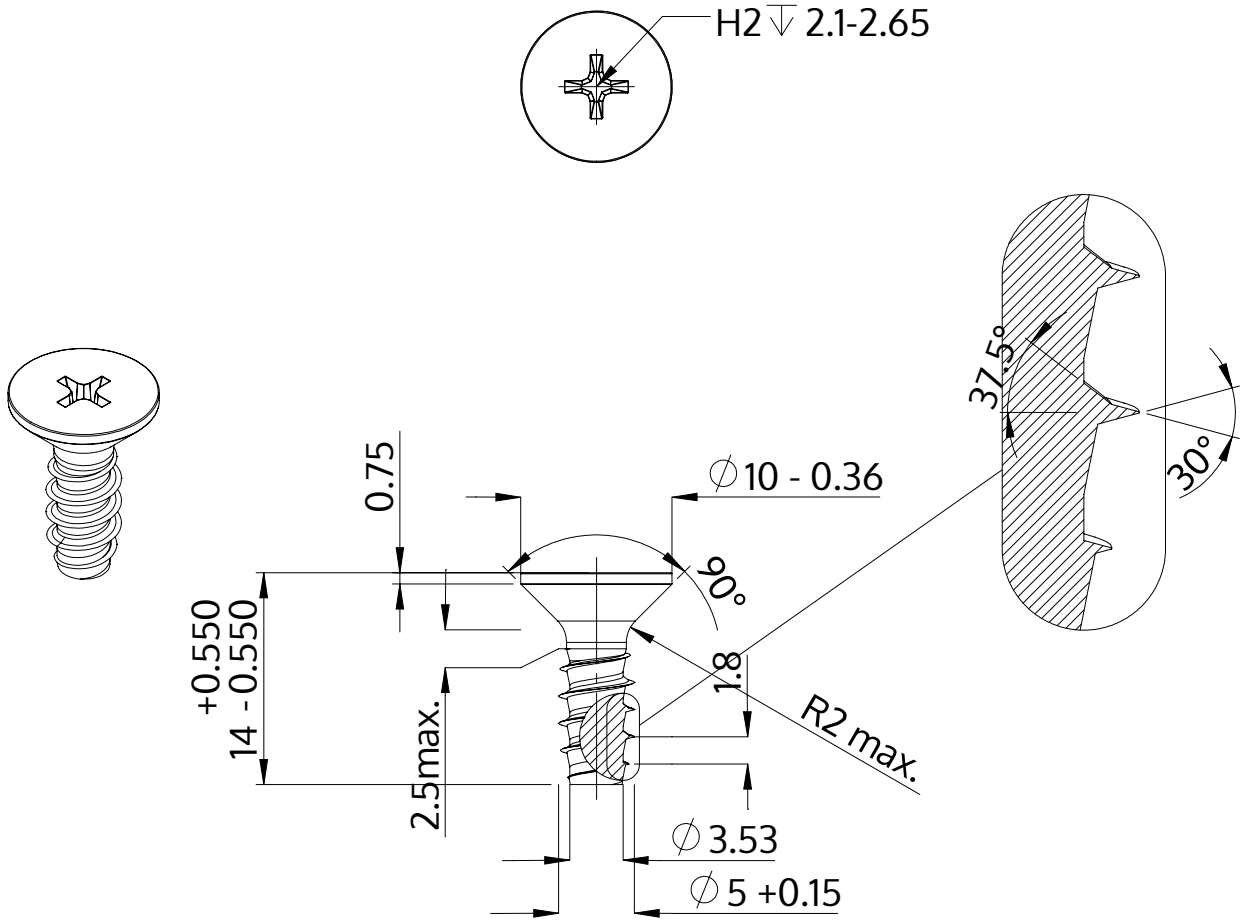

Beskrivning	STP33 5.0x14.0 - H2
Material	stål, härdat
Yta	ZnNi svart-passiviserad/Cr-VI-fri, härdad, förseglad
Vikt	2.187 kg / 1000 styck

SCREWERK	**STP330500140B**	
Metrisk skiss A4	Skala None:1	2024-04