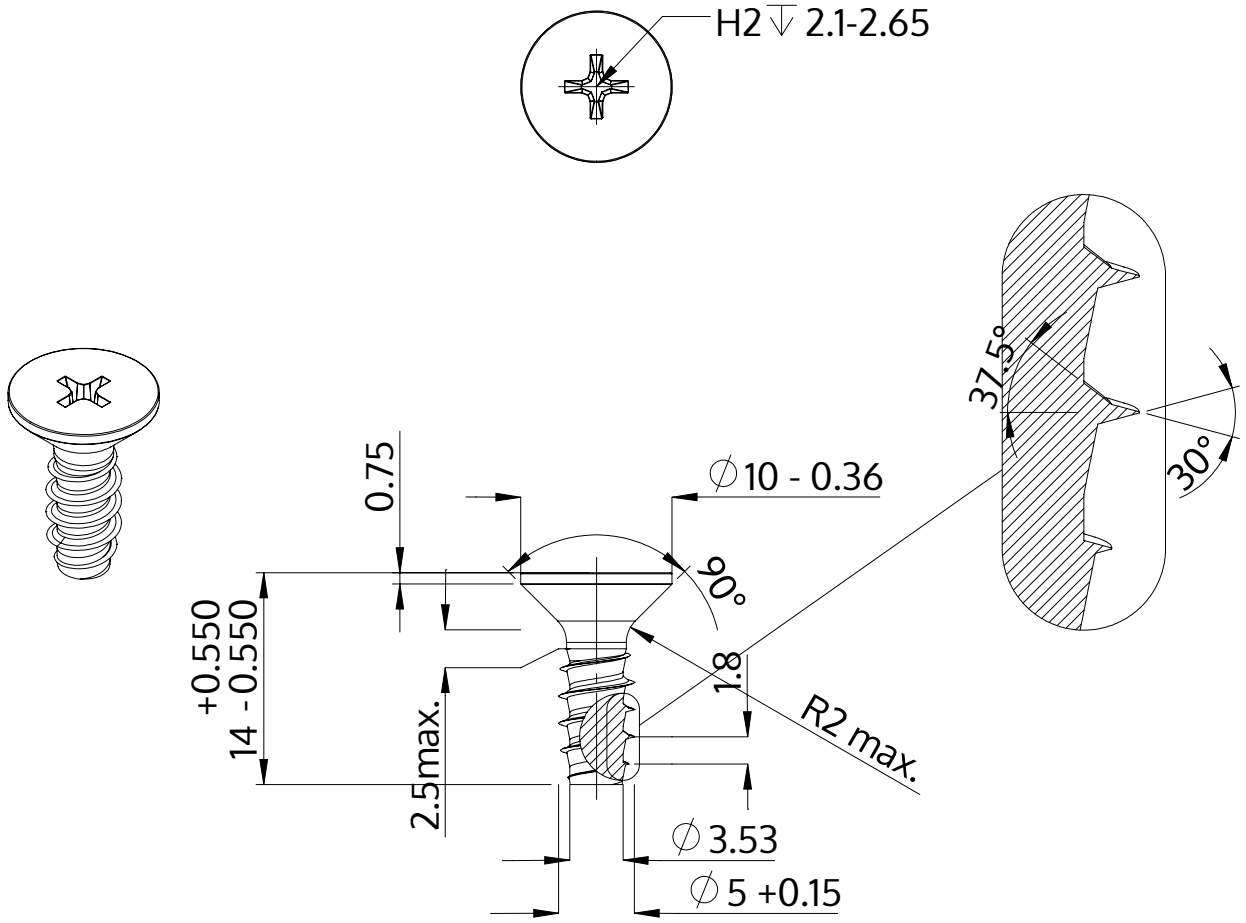

Описание	STP33 5.0x14.0 - H2
Материал	сталь, упрочненная
Поверхность	ZnNi, черная пассивировка+отжиг+масло
Вес	2.187 kg / 1000 Штука

SCREWERK	**STP330500140B**	
Метрический чертеж A4	Шкала 2:1	2024-10