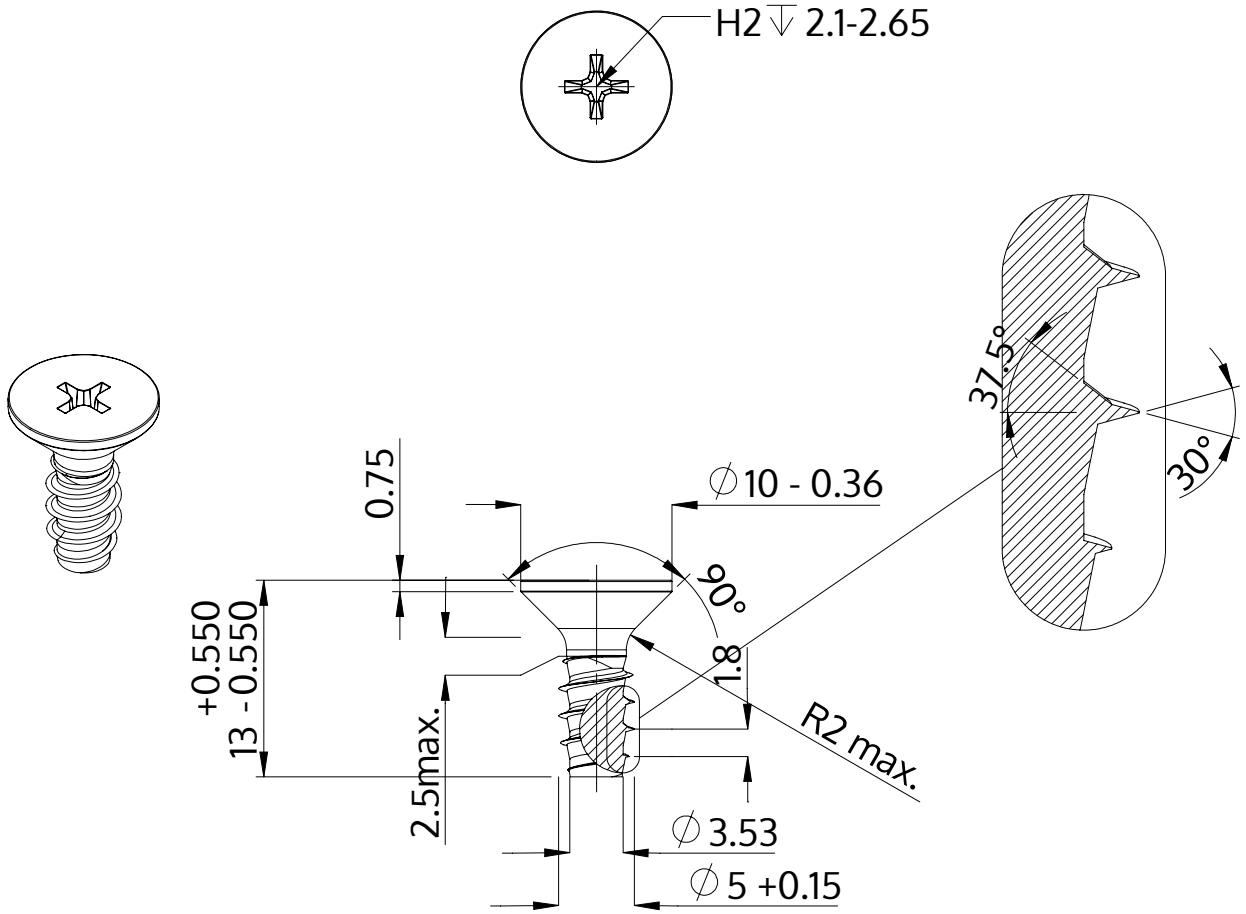

Descriere	STP33 5.0x13.0 - H2
Material	oţel inoxidabil A2
Exterior	neacoperit, murat și pasivat
Greutate	2.092 kg / 1000 unități

SCREWERK	**STP330500130E**	
Desen metric A4	Scalarea None:1	2024-04