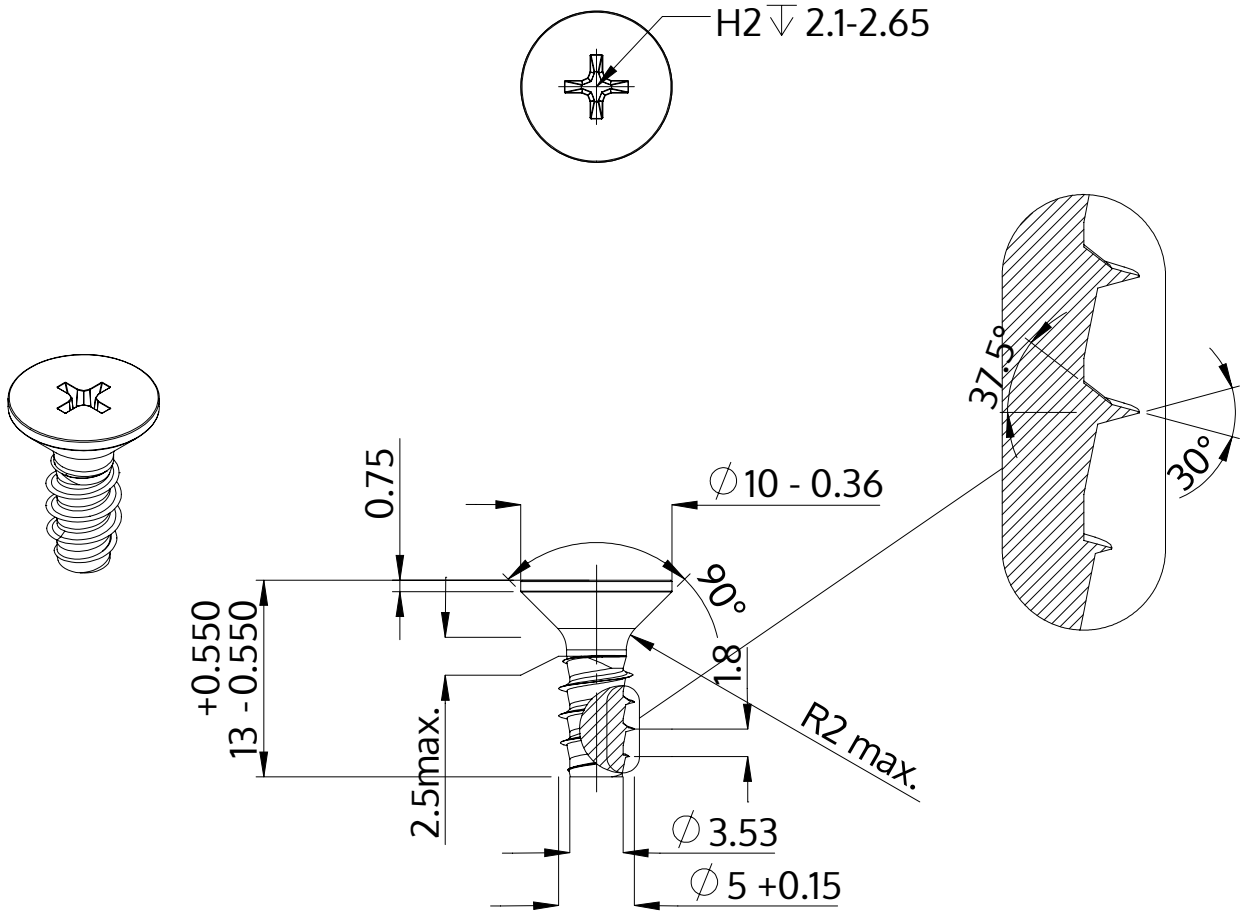

Beschrijving	STP33 5.0x13.0 - H2
Materiaal	roestvrij staal A2
Oppervlak	blank, geetst en gepassieveerd
Gewicht	2.092 kg / 1000 stuk

SCREWERK	**STP330500130E**	
Metrische tekening A4	Schaal 2:1	2024-10