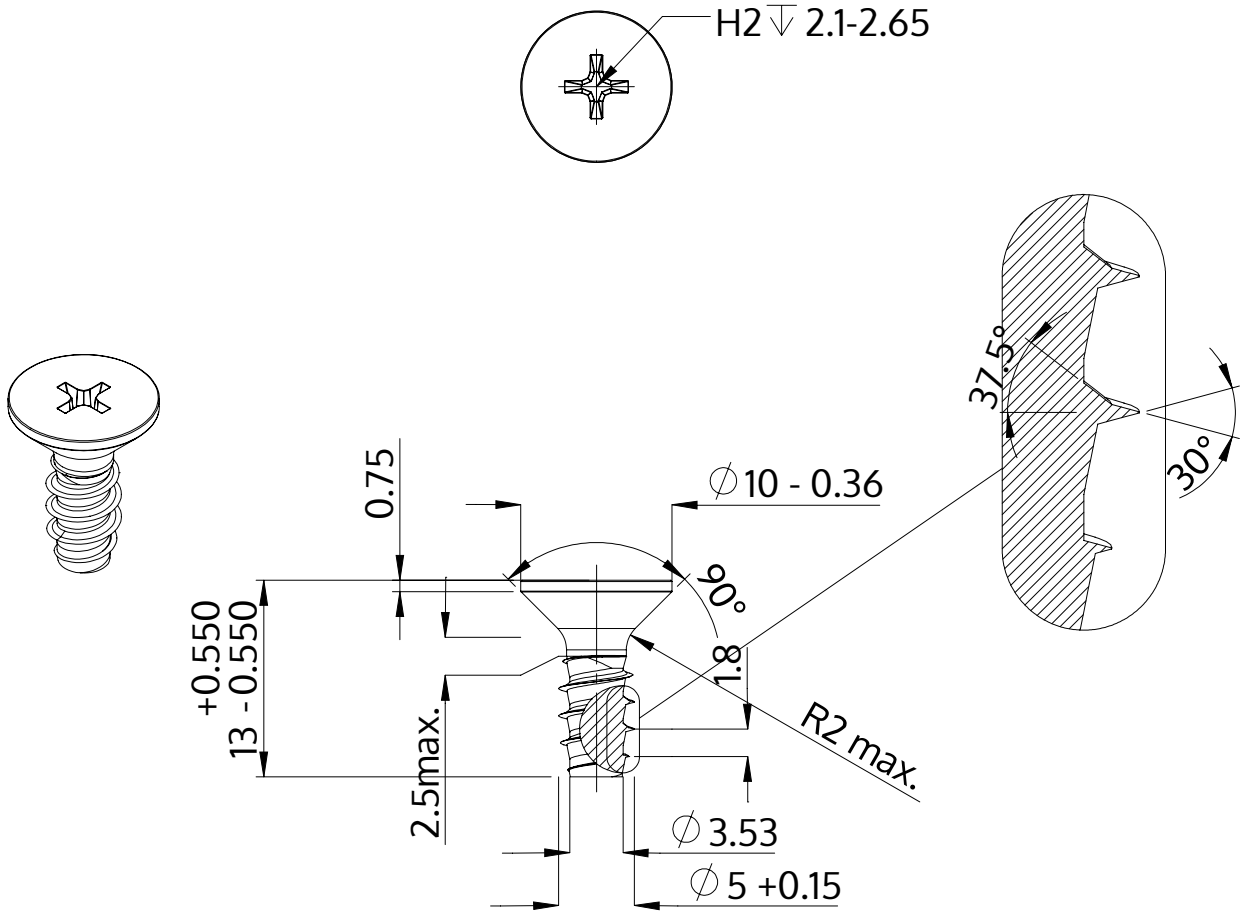


| | |
|---|---|
| Açıklaması | STP33 5.0x13.0 - H2 |
| Malzeme | Paslanmaz Çelik A4 |
| Kaplama | Parlak, cilalanmış ve pasifleştirilmiştir |
| Ağırlık | 2.092 kg / 1000 Adet |

| | | |
|---|---|---|
| SCREWERK | **STP330500130C** | |
| Metrik çizim A4 | Ölçeklendirme 2:1 | 2024-05 |