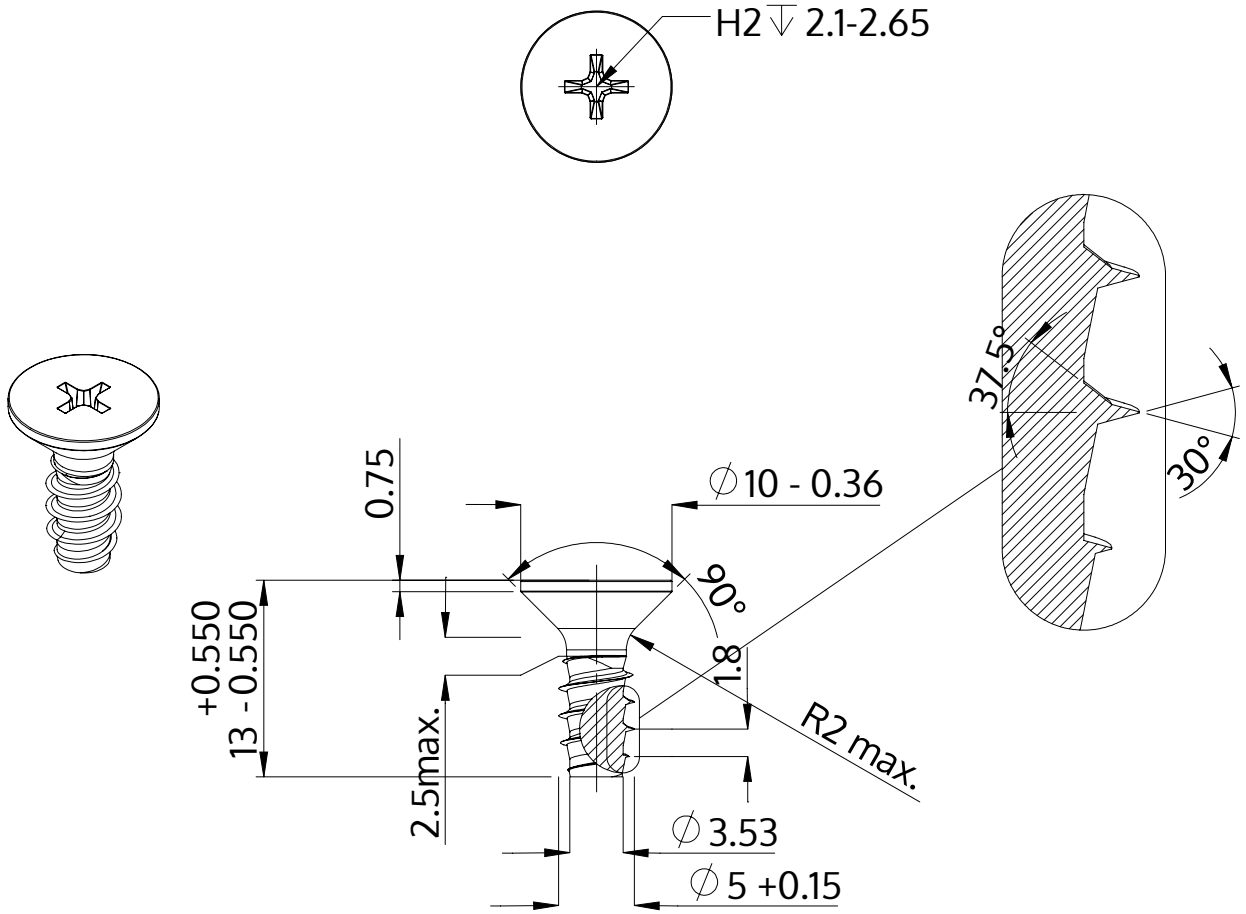

Descrição	STP33 5.0x13.0 - H2
Material	inox A4
Superfície	Decapado e passivado
Peso	2.092 kg / 1000 peças

SCREWERK	**STP330500130C**	
Desenho Métrico A4	Escala None:1	2024-04