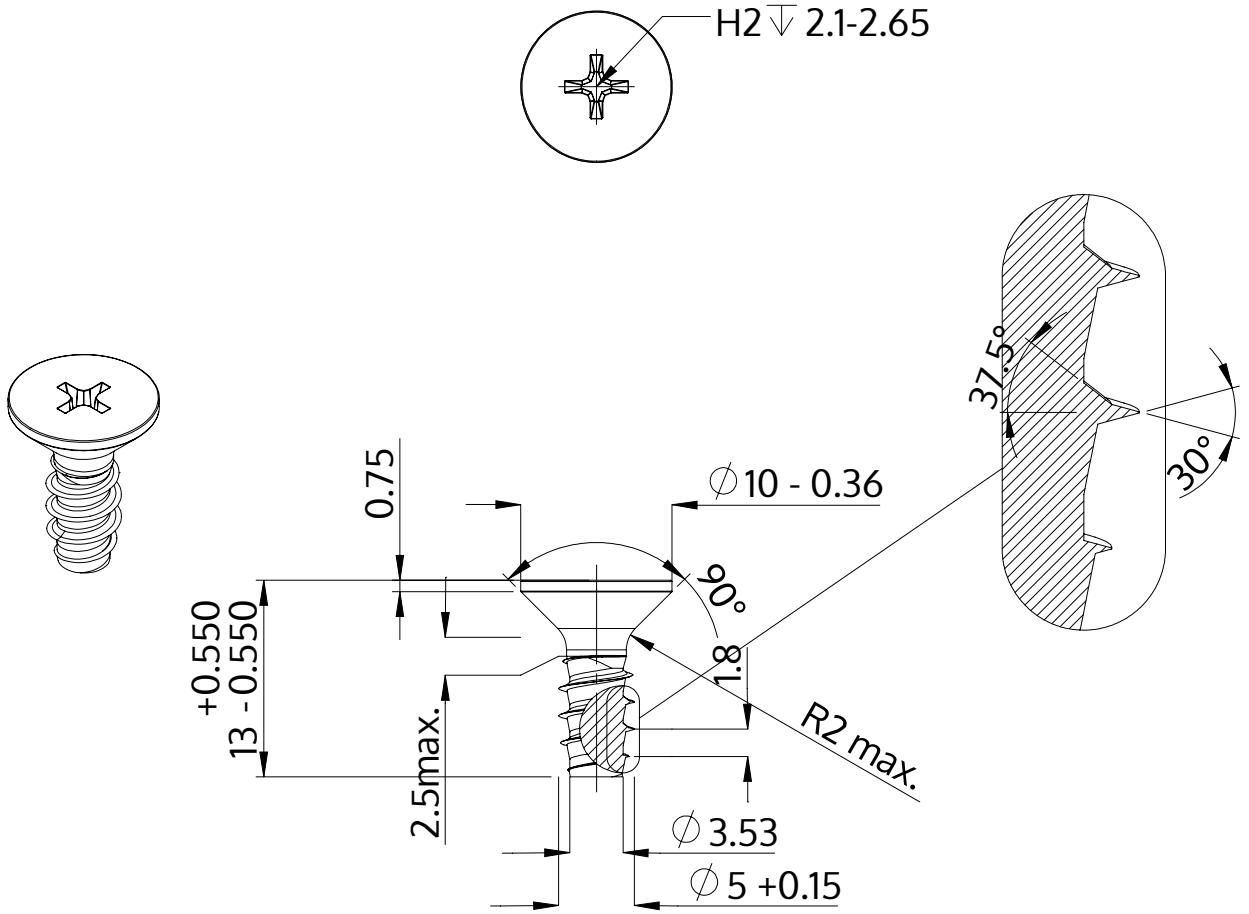


| | |
|---|---|
| Descrizione | STP33 5.0x13.0 - H2 |
| Materiale | acciaio inossidabile A4 |
| Superficie | bianco-decapato e passivato |
| Peso | 2.092 kg / 1000 pezzi |

| | | |
|---|---|---|
| SCREWERK | **STP330500130C** | |
| Disegno metrico A4 | Scala 2:1 | 2024-10 |