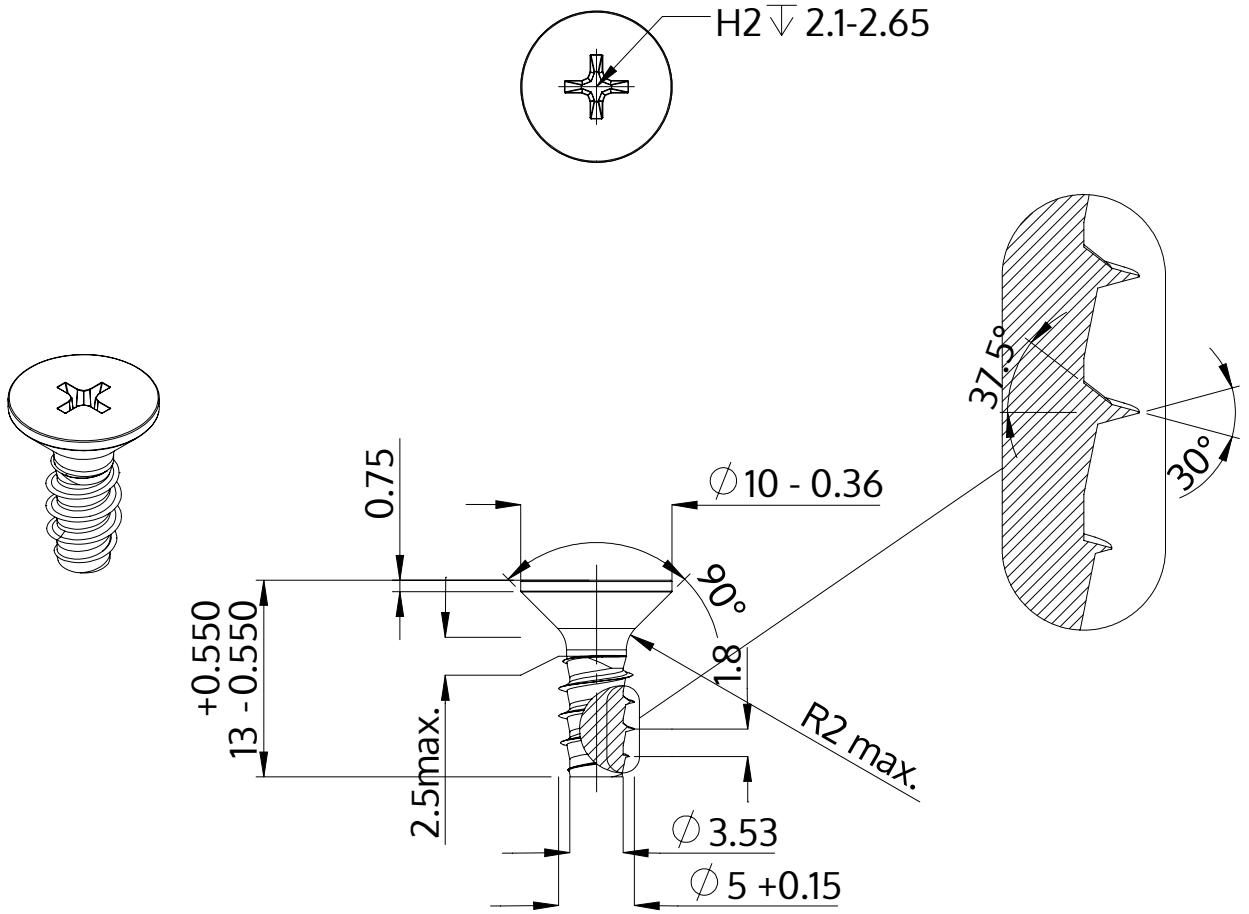

Opis	STP33 5.0x13.0 - H2
Materiał	Stal, hartowana
Powierzchnia	ZiNi czarna-pasywowana, temperowana, uszczelniona
Waga	2.092 kg / 1000 sztuk

SCREWERK	**STP330500130B**	
Rysunek metryczny A4	Skala 2:1	2024-10