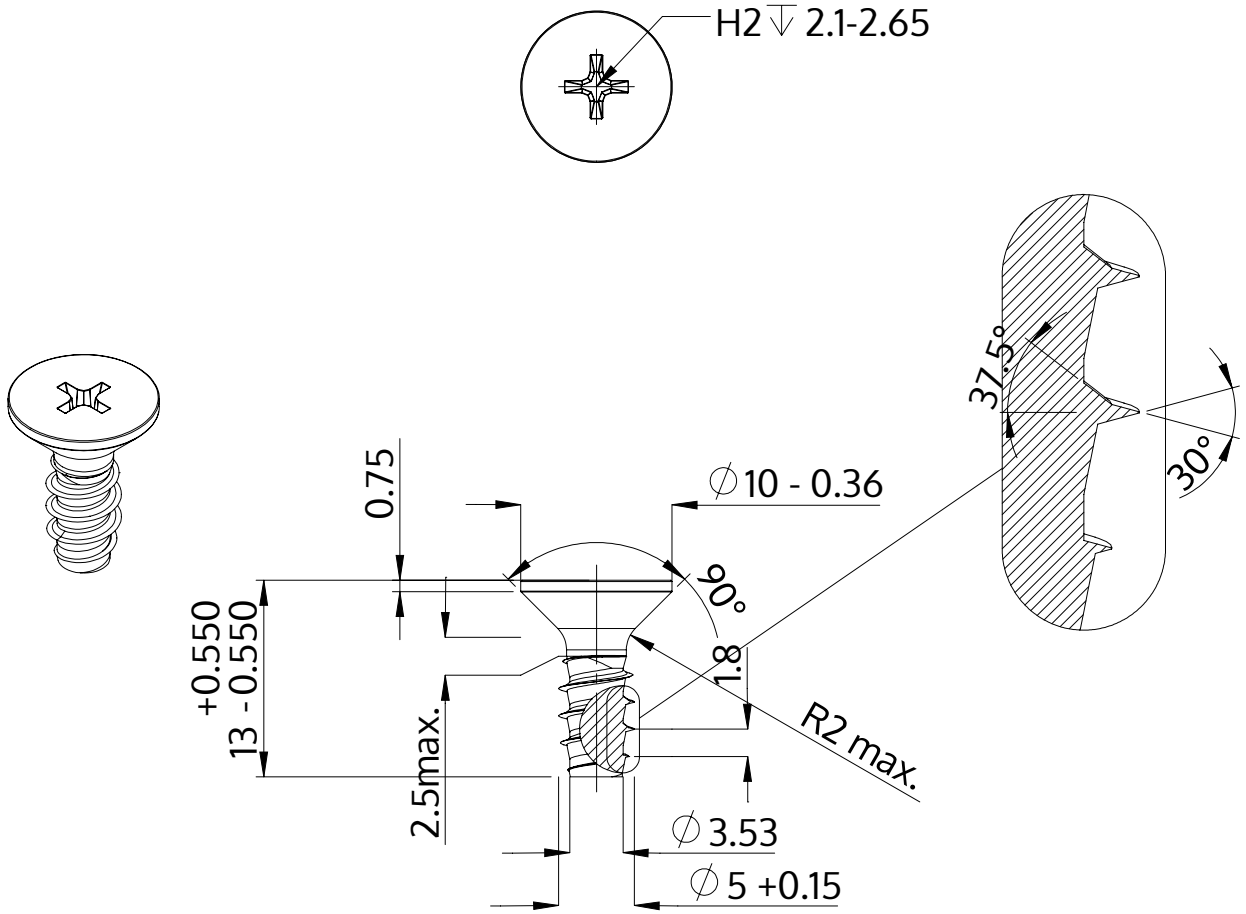

Descripción	STP33 5.0x13.0 - H2
Material	Acero, endurecido
Superficie	Zinc-Niquelado, pasivado negro/ sin Cr-VI, recocido, sellado
Peso	2.092 kg / 1000 Piezas

SCREWERK	**STP330500130B**	
Diseño métrico	Escalada None:1	2024-04