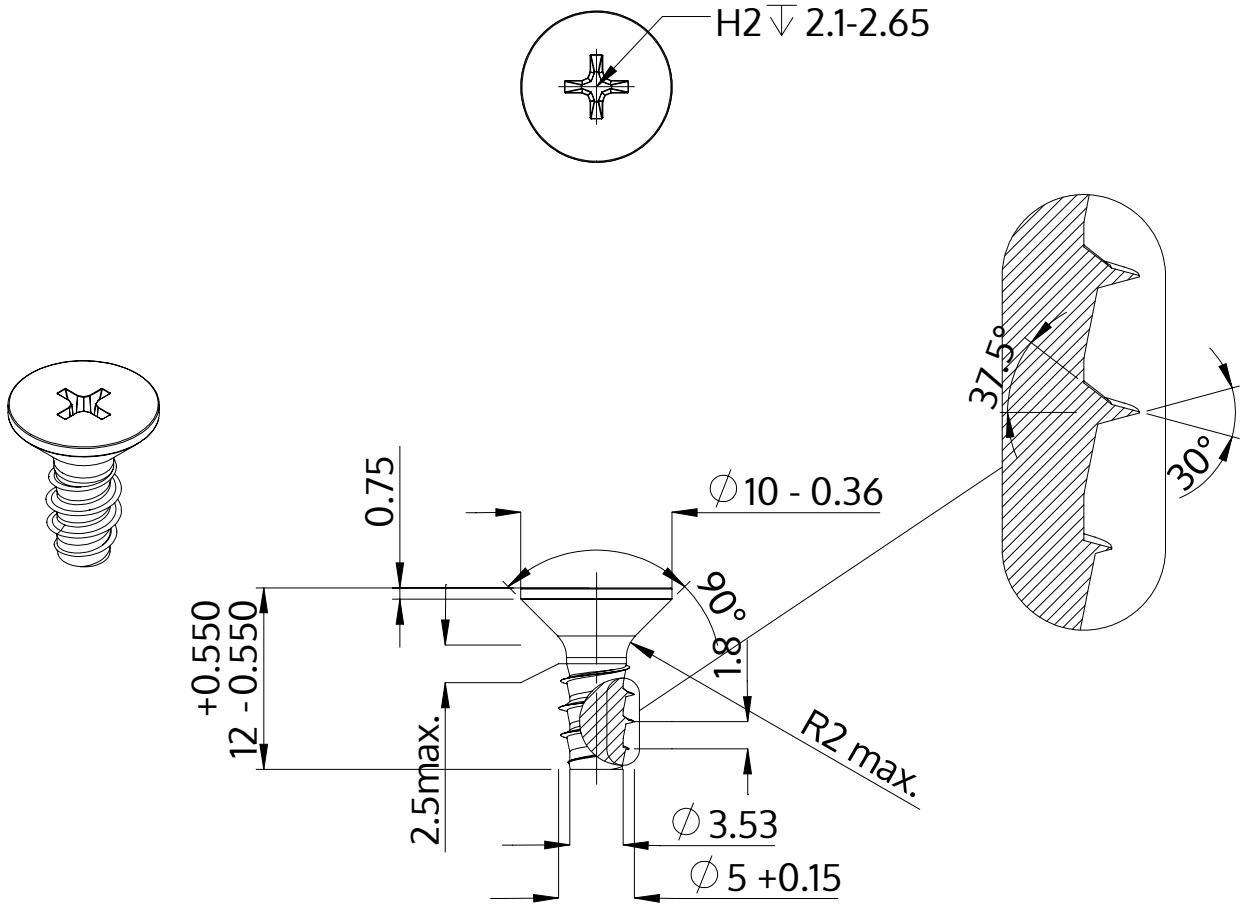

Description	STP33 5.0x12.0 - H2
Matière	acier inoxydable A2
Surface	brillant décapé et passivé
Poids	1.998 kg / 1000 Unité

SCREWERK	**STP330500120E**	
Dessin métrique A4	Redimensionner None:1	2024-04