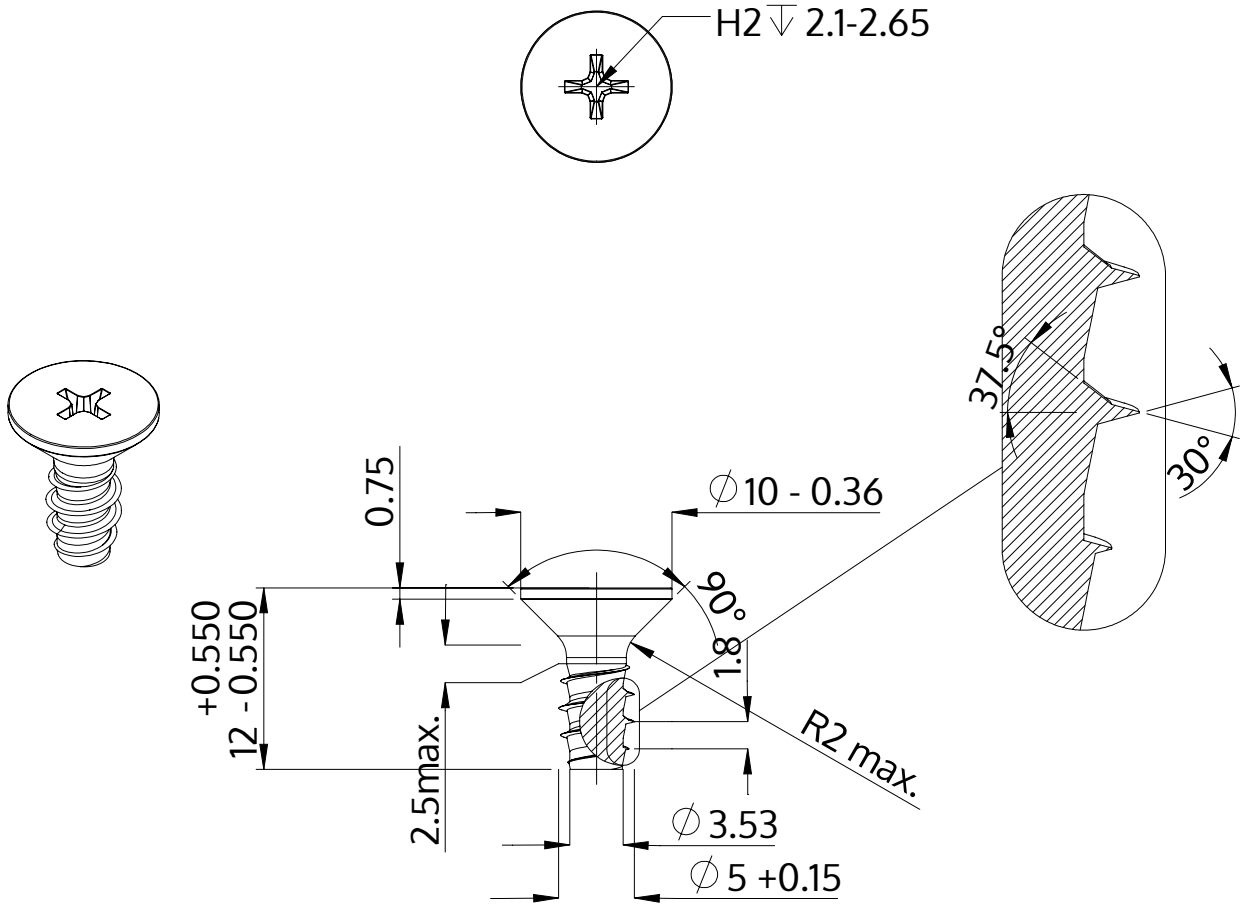

Popis	STP33 5.0x12.0 - H2
Materiál	Nerezová ocel A4
Povrch	holá, mořená a pásová ocel
Hmotnost	1.998 kg / 1000 Kus

SCREWERK	**STP330500120C**	
Metric výkres A4	Měřítko None:1	2024-04