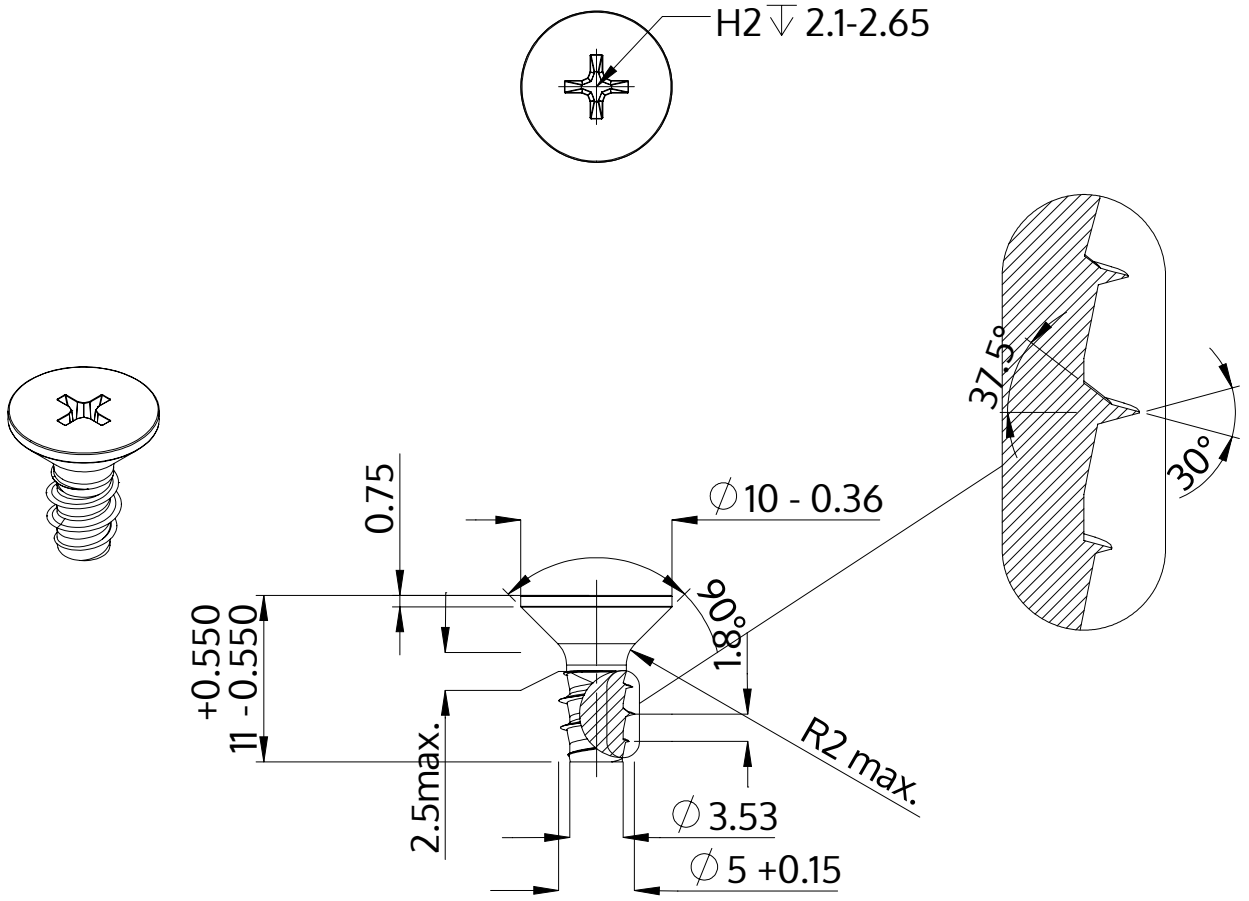

Popis	STP33 5.0x11.0 - H2
Materiál	Temperovaná ocel
Povrch	Pozinkovaná 5-7 µm, temperovaná, modrá, pasivovaná průhledně
Hmotnost	1.903 kg / 1000 Kus

SCREWERK	**STP330500110S**	
Metric výkres A4	Měřítko 2:1	2024-10