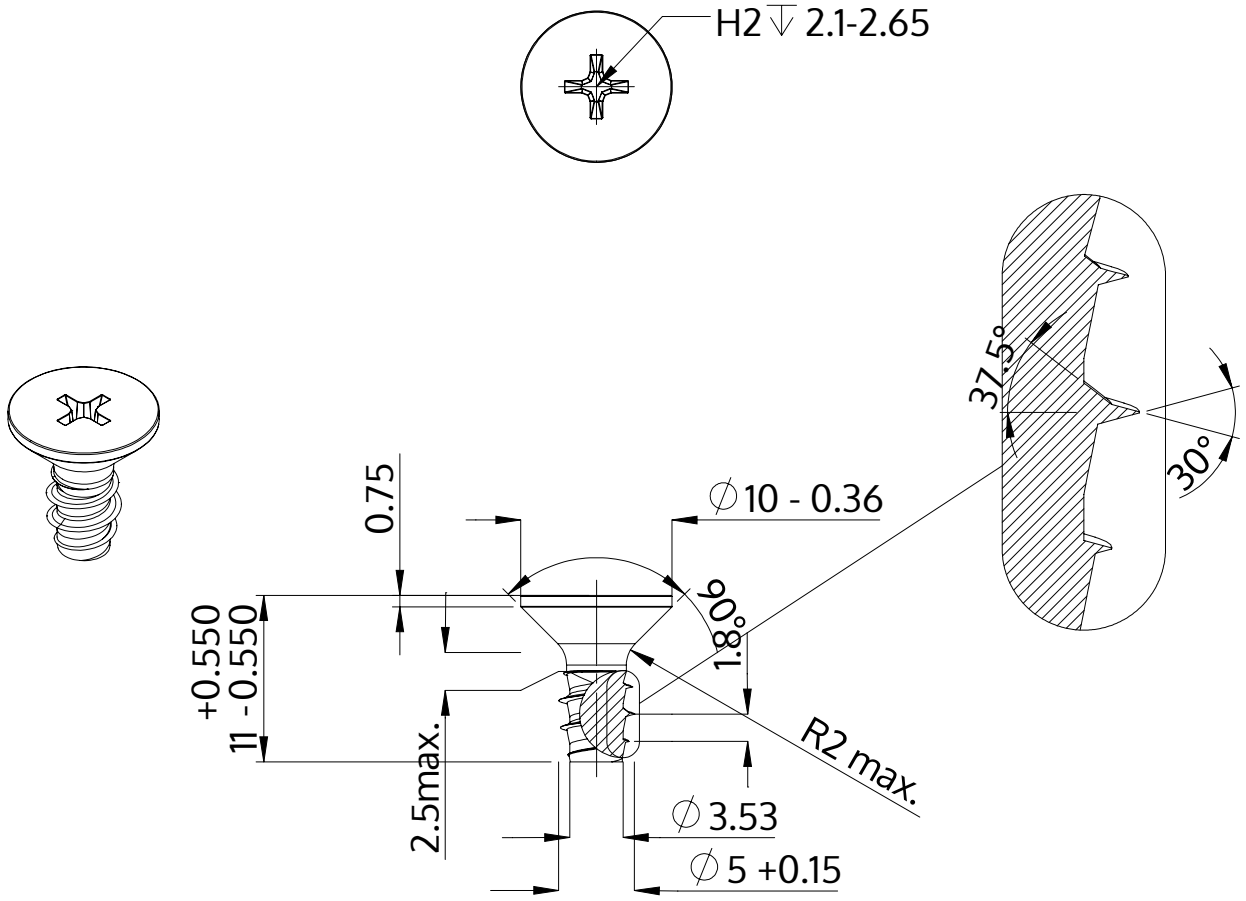

Beschrijving	STP33 5.0x11.0 - H2
Materiaal	roestvrij staal A2
Oppervlak	blank, geetst en gepassieveerd
Gewicht	1.903 kg / 1000 stuk

SCREWERK	**STP330500110E**	
Metrische tekening A4	Schaal None:1	2024-04