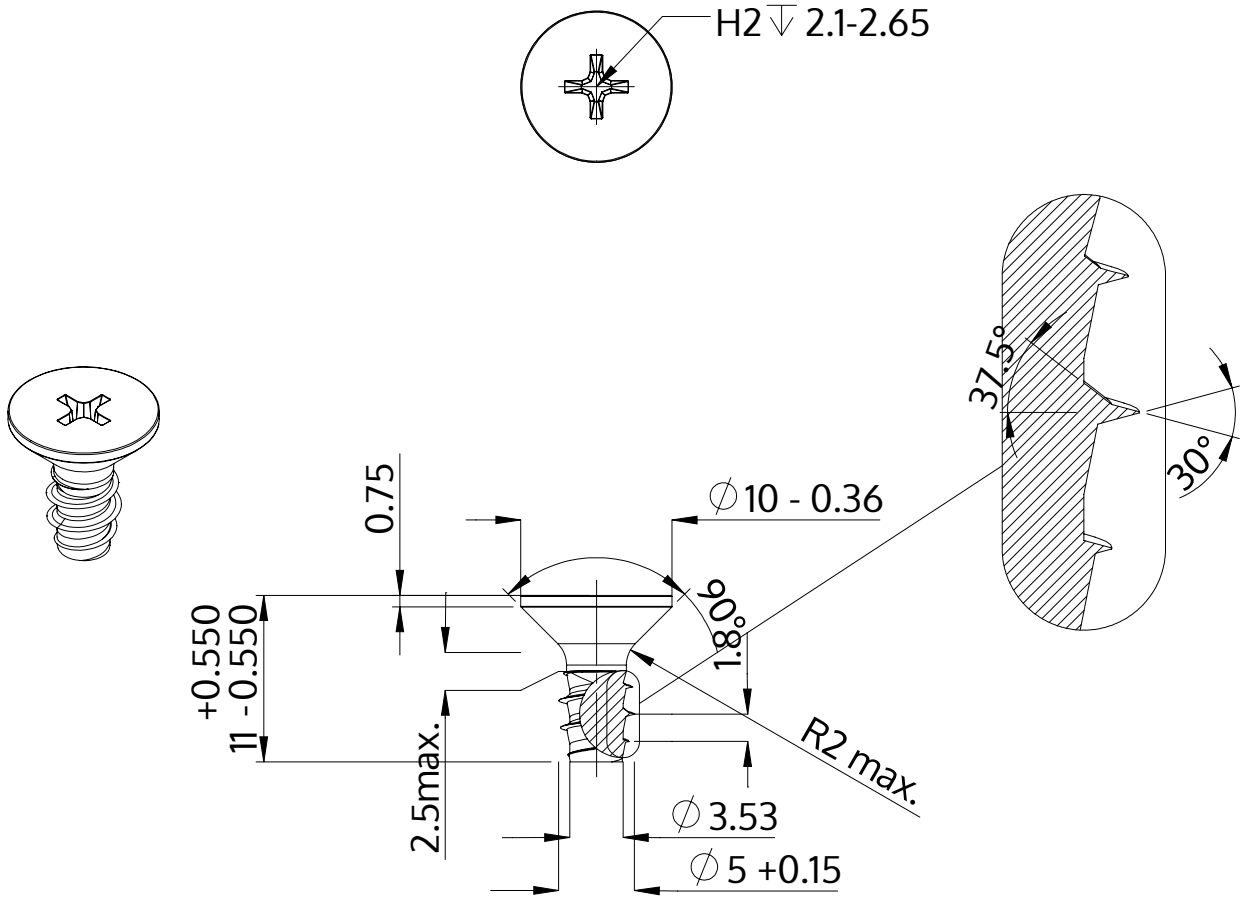

Beskrivning	STP33 5.0x11.0 - H2
Material	rostfritt stål A4
Yta	blank och passiviserad
Vikt	1.903 kg / 1000 styck

SCREWERK	**STP330500110C**	
Metrisk skiss A4	Skala 2:1	2024-10