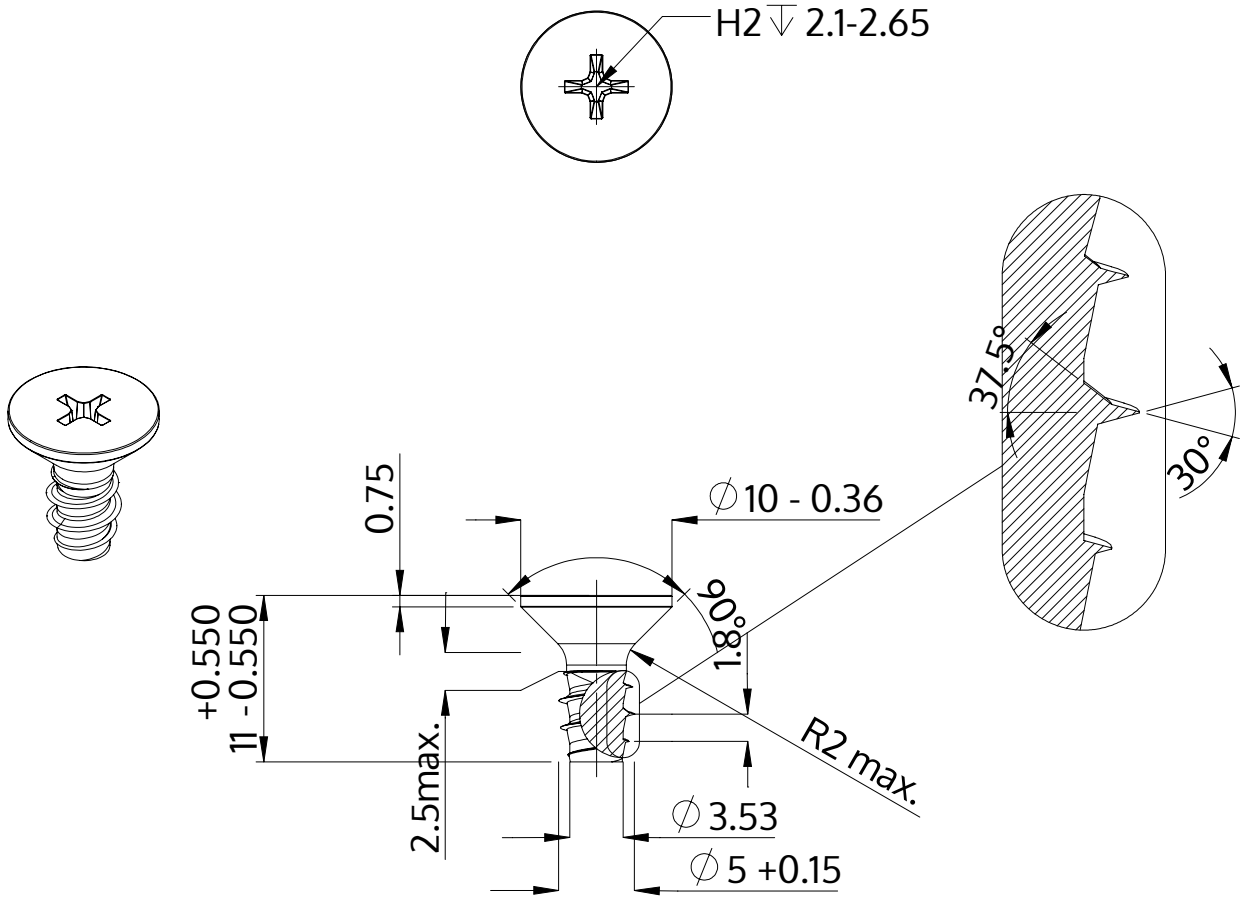

Descriere	STP33 5.0x11.0 - H2
Material	oţel inoxidabil A4
Exterior	neacoperit, murat și pasivat
Greutate	1.903 kg / 1000 unități

SCREWERK	**STP330500110C**	
Desen metric A4	Scalarea 2:1	2024-10