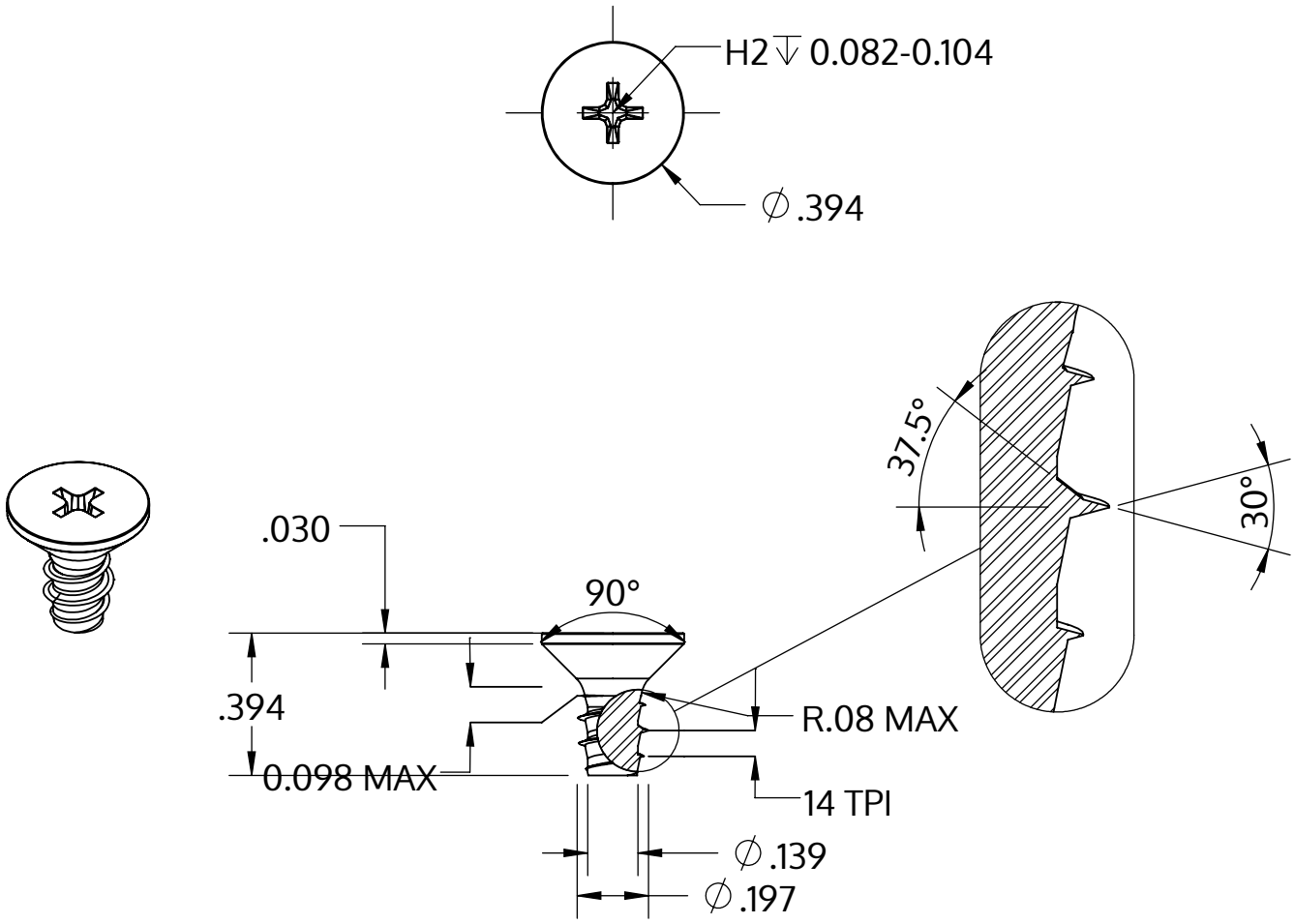

Metric size	M5 x 1.8 mm
US size (converted)	#11-14
	Tolerances [inch]
Length	+/- 0.017
Head diameter	+0 / -0.014
Head height	
Thread diameter	+0.005 / -0

Opis	STP33 5.0x10.0 - H2
Materiał	Stal szlachetna A4
Powierzchnia	Prosta, bejcowana i pasywowana
Waga	1.809 kg / 1000 sztuk

SCREWERK	**STP330500100C**	
_Zoll Zeichnung Größe A	Skala 2:1	2024-10