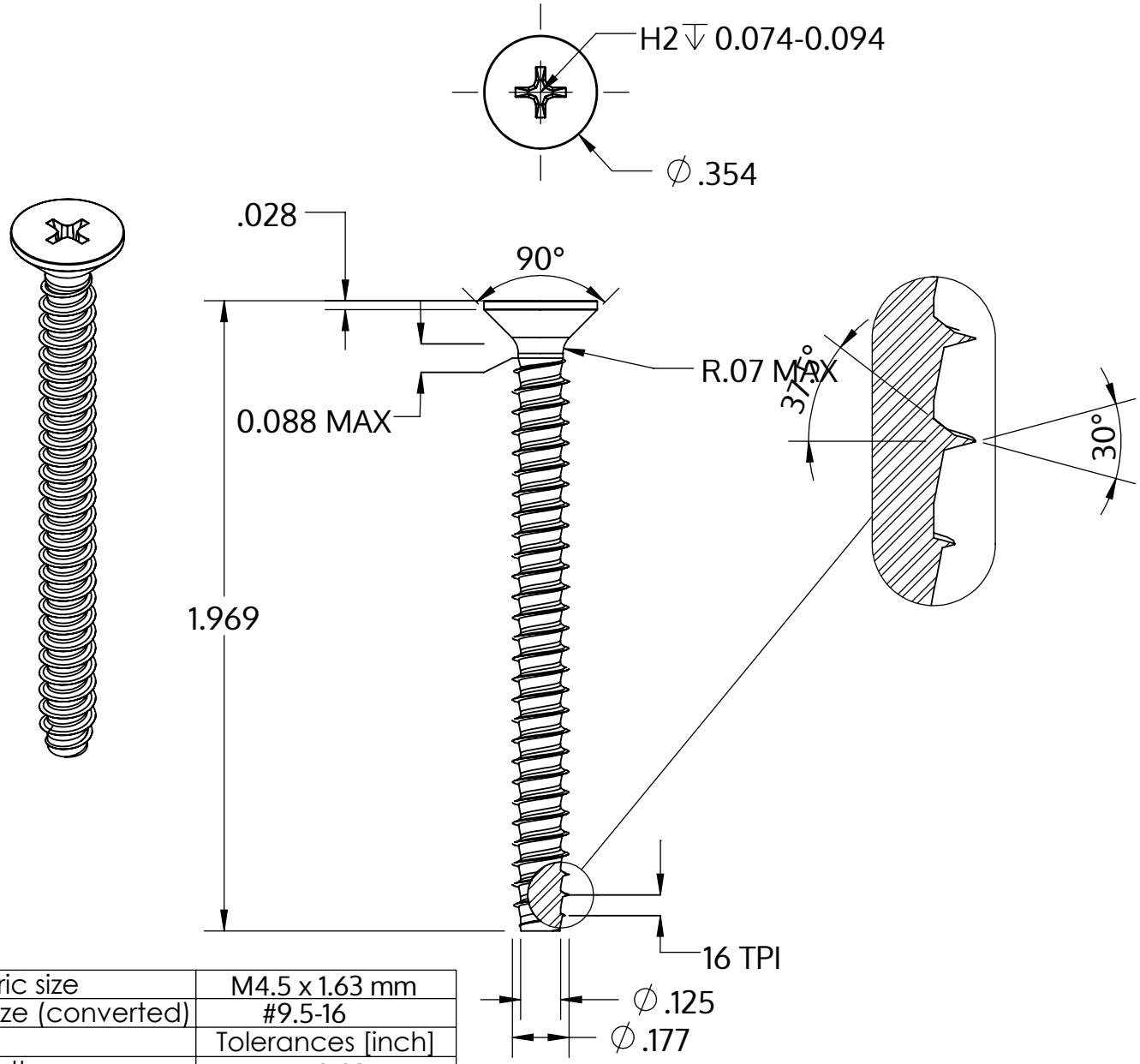

Metric size	M4.5 x 1.63 mm
US size (converted)	#9.5-16
	Tolerances [inch]
Length	+/- 0.031
Head diameter	+0 / -0.014
Head height	
Thread diameter	+0.003 / -0

Descripción	STP33 4.5x50.0 - H2
Material	Acero, endurecido
Superficie	Zinc-Niquelado, pasivado negro/ sin Cr-VI, recocido, sellado
Peso	4.455 kg / 1000 Piezas

SCREWERK	**STP330450500B**	
_Zoll Zeichnung Größe A	Escalada 2:1	2024-10