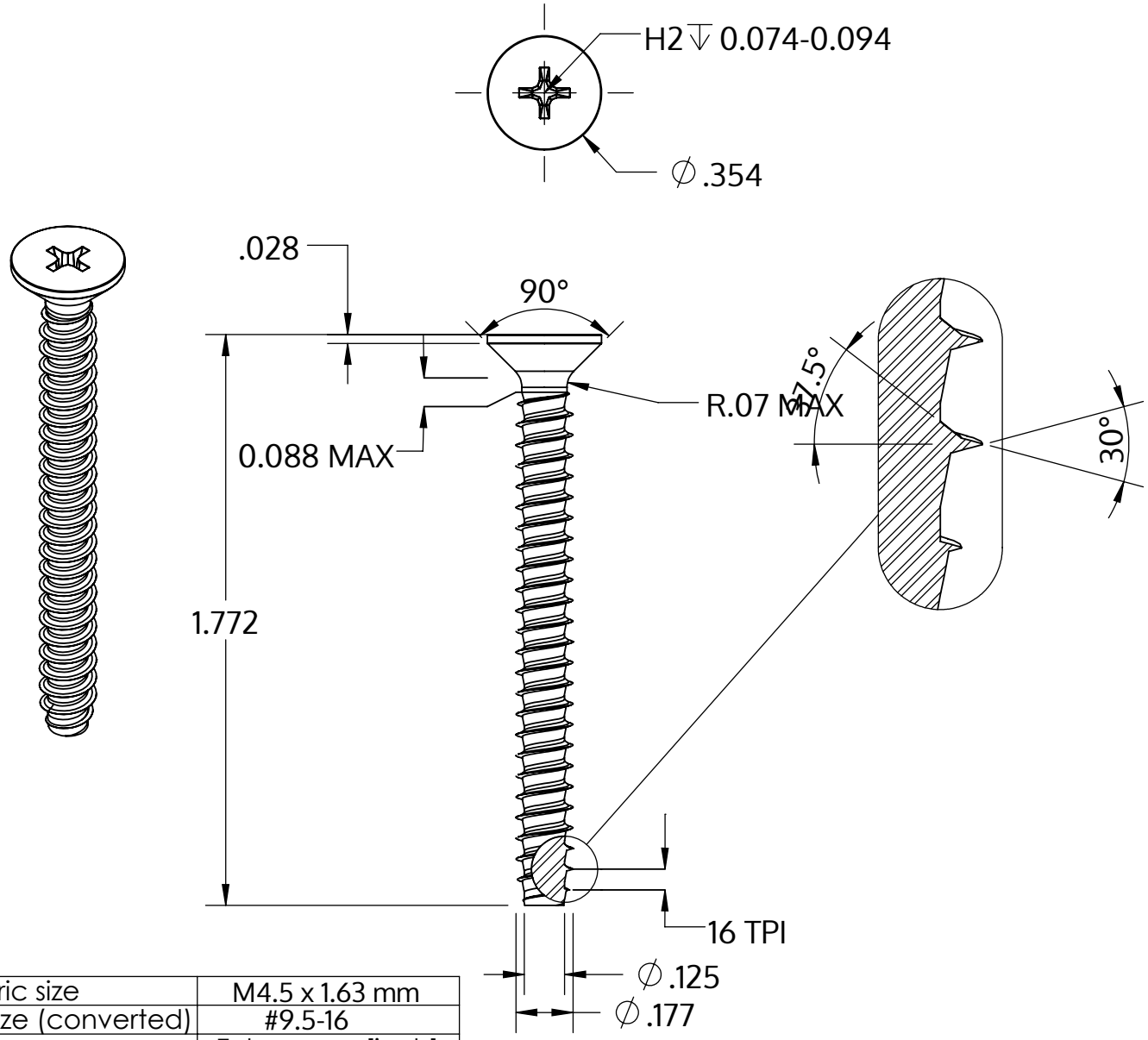

Metric size	M4.5 x 1.63 mm
US size (converted)	#9.5-16
	Tolerances [inch]
Length	+/- 0.031
Head diameter	+0 / -0.014
Head height	
Thread diameter	+0.003 / -0

Descrizione	STP33 4.5x45.0 - H2
Materiale	acciaio, temprato
Superficie	zincato 5-7 micron, ricotto, blu / trasparente passivato
Peso	4.070 kg / 1000 pezzi

SCREWERK	**STP330450450S**	
_Zoll Zeichnung Größe A	Scala 2:1	2024-10