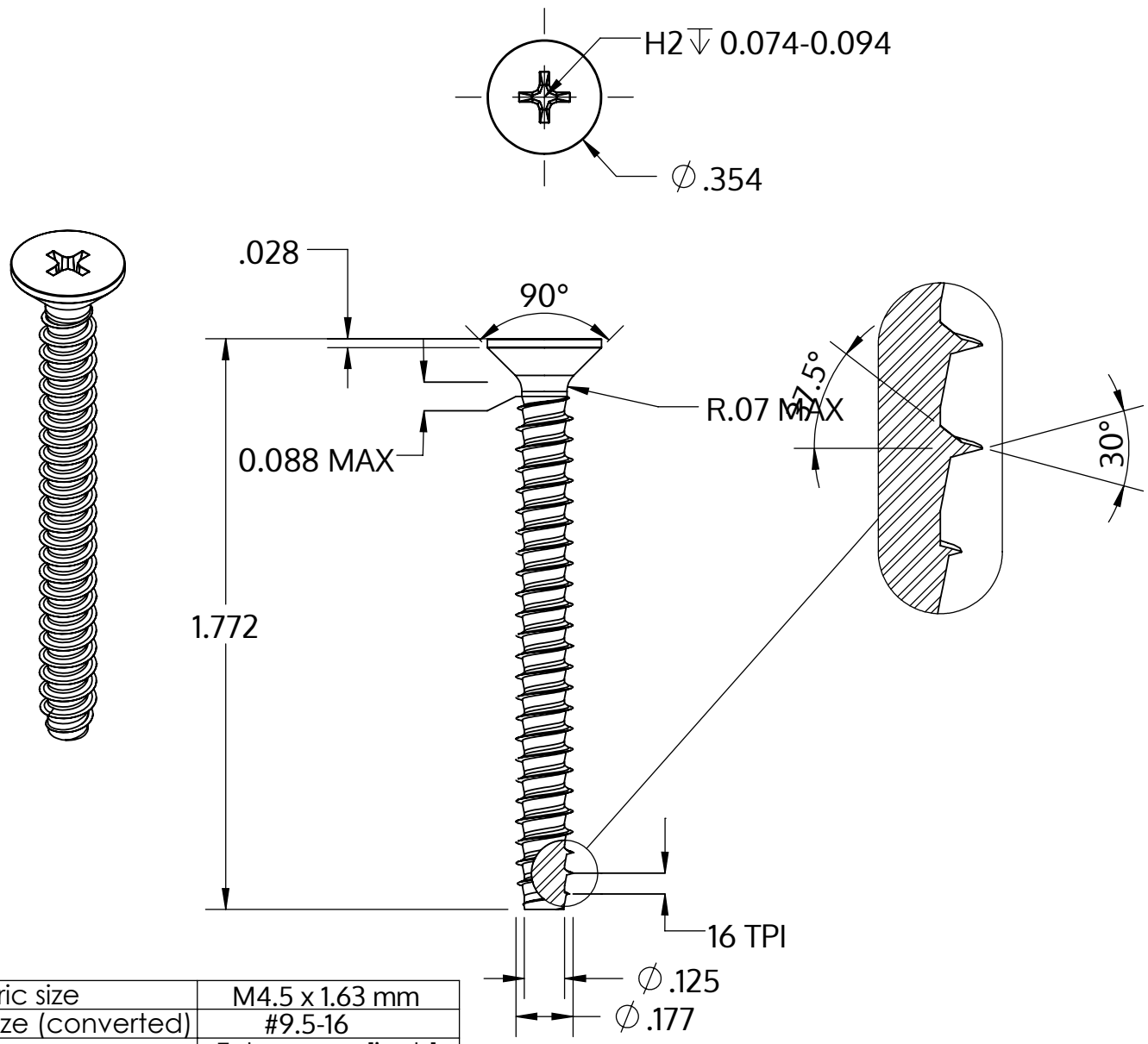

Metric size	M4.5 x 1.63 mm
US size (converted)	#9.5-16
	Tolerances [inch]
Length	+/- 0.031
Head diameter	+0 / -0.014
Head height	
Thread diameter	+0.003 / -0

Opis	STP33 4.5x45.0 - H2
Materiał	Stal, hartowana
Powierzchnia	ZiNi czarna-pasywowana, temperowana, uszczelniona
Waga	4.070 kg / 1000 sztuk

SCREWERK	**STP330450450B**	
_Zoll Zeichnung Größe A	Skala 2:1	2024-10