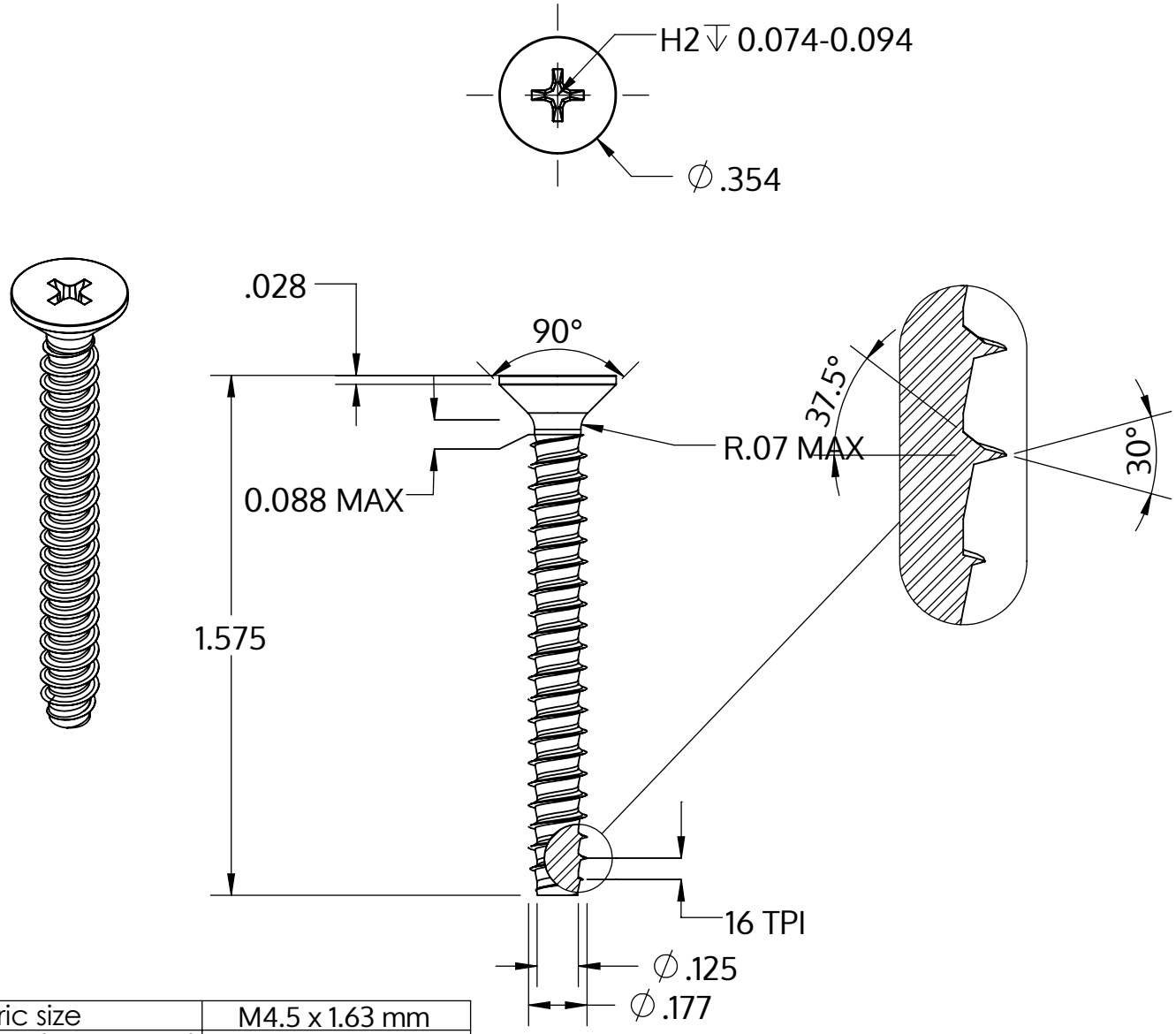

Metric size	M4.5 x 1.63 mm
US size (converted)	#9.5-16
	Tolerances [inch]
Length	+/- 0.031
Head diameter	+0 / -0.014
Head height	
Thread diameter	+0.003 / -0

Описание	STP33 4.5x40.0 - H2
Материал	стомана, закалена
Повърхност	Цинково покритие 5-7 µm,топлинна обработка, синьо / прозрачно пасивиране
Тегло	3.686 kg / 1000 Бройка

SCREWERK

STP330450400S

_Zoll Zeichnung Größe A	Мащаб 2:1	2024-10