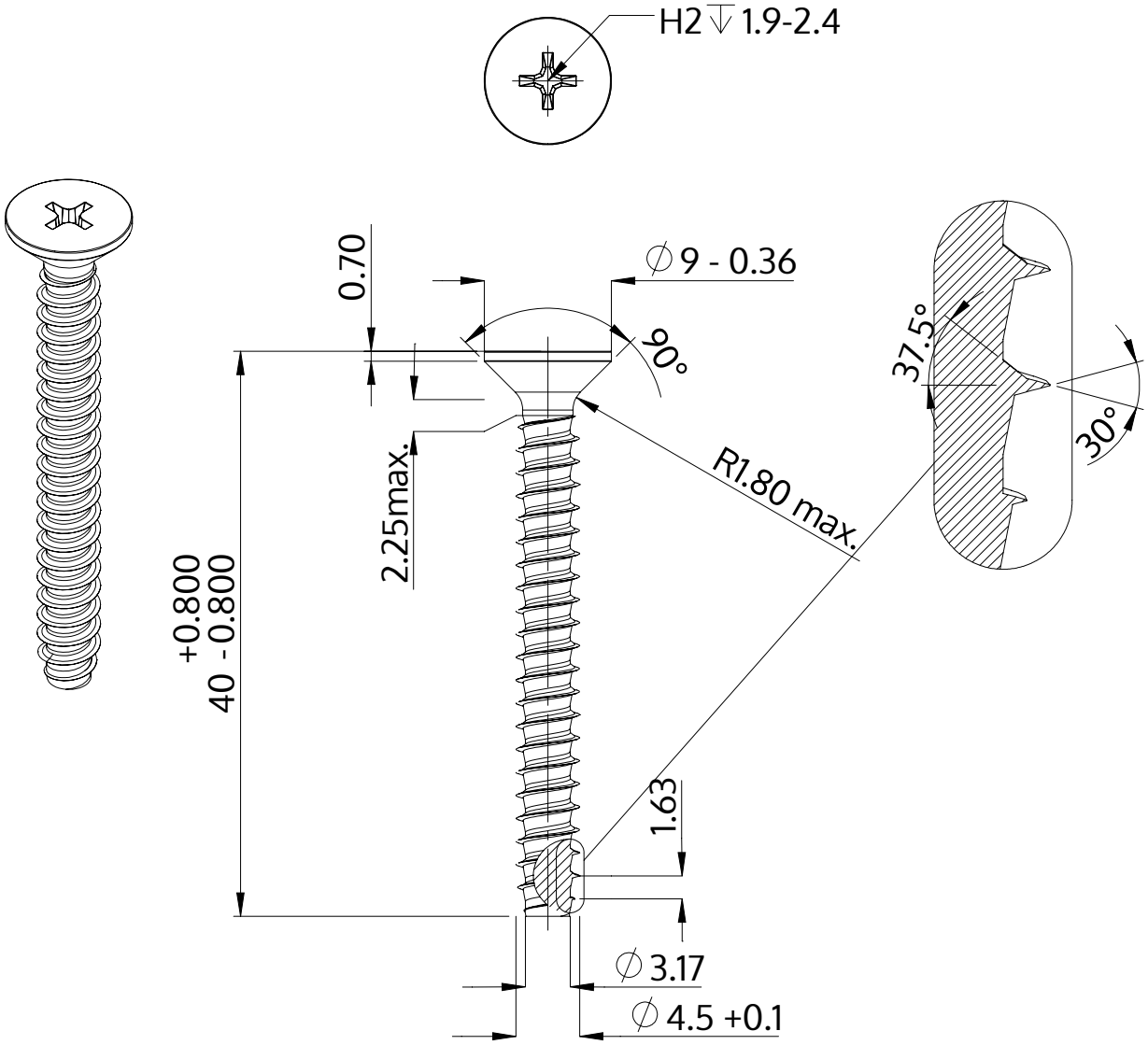

Описание	STP33 4.5x40.0 - H2
Материал	Нержавеющая сталь A2
Поверхность	Светлый отжиг и пассивация
Вес	3.686 kg / 1000 Штука

SCREWERK	**STP330450400E**	
Метрический чертеж A4	Шкала 2:1	2024-10