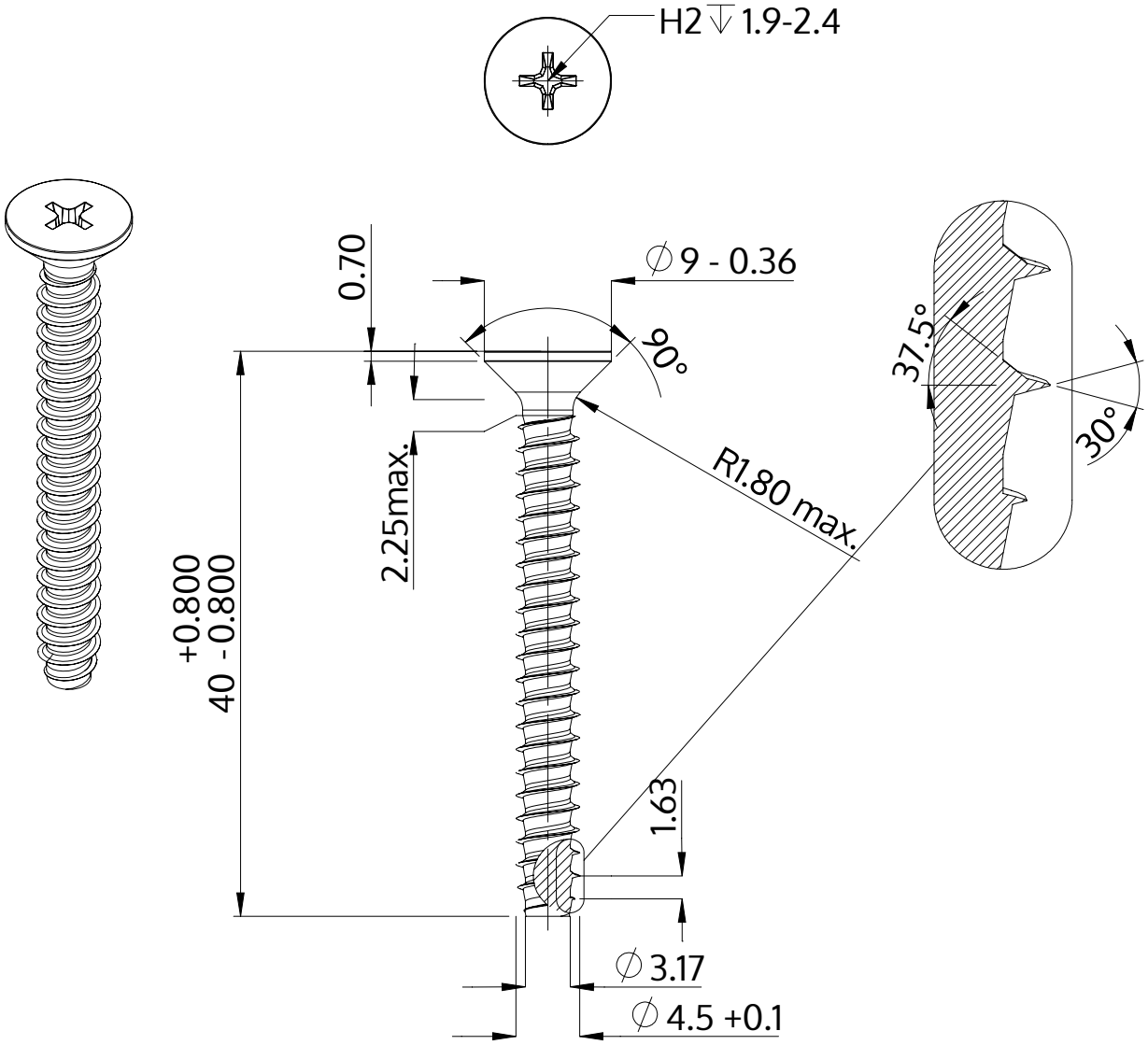

Descrição	STP33 4.5x40.0 - H2
Material	aço, endurecido
Superfície	Zincado Niquelado Galvanizado, Passivado negro
Peso	3.686 kg / 1000 peças

SCREWERK	**STP330450400B**	
Desenho Métrico A4	Escala 2:1	2024-10