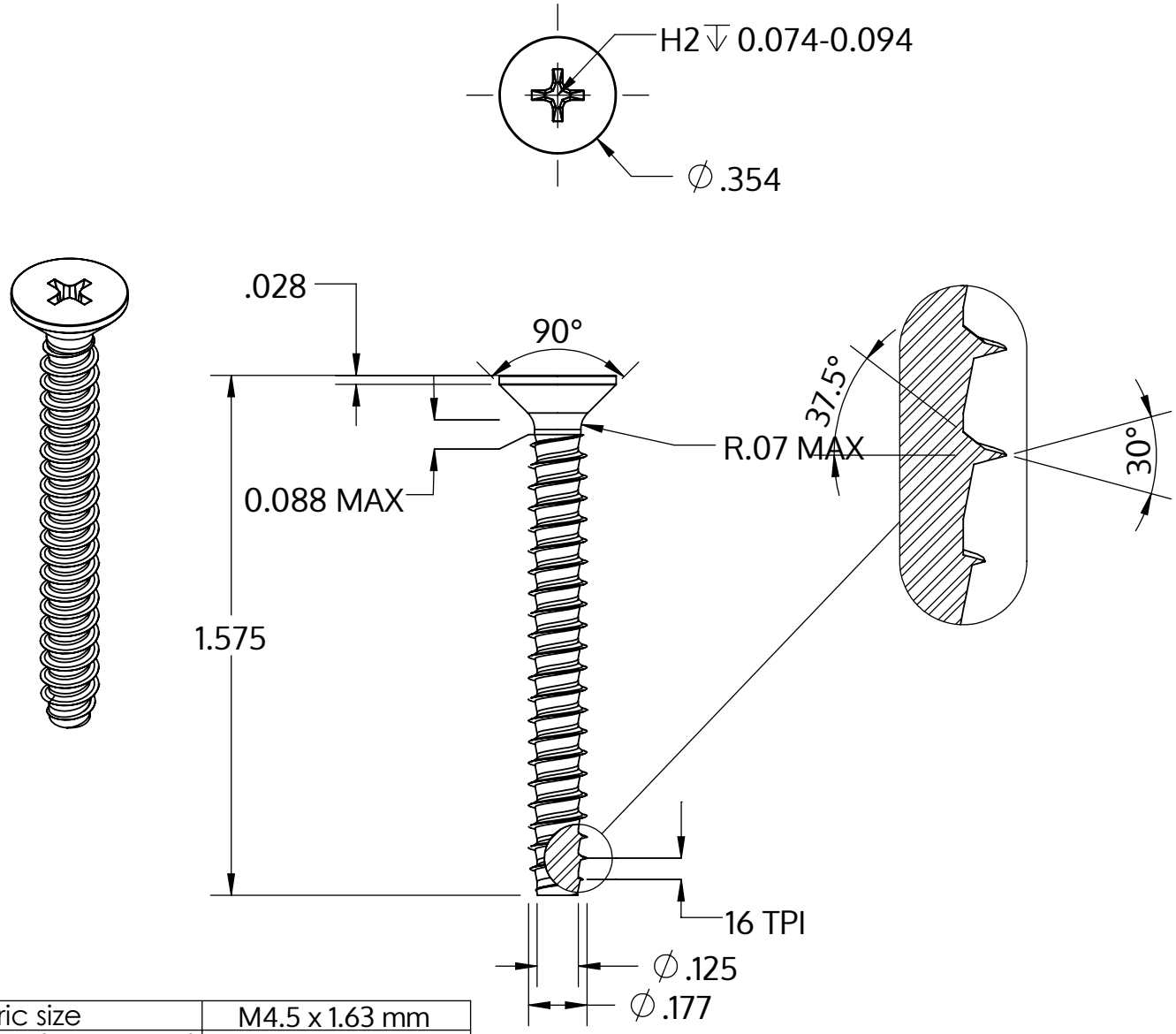

Metric size	M4.5 x 1.63 mm
US size (converted)	#9.5-16
	Tolerances [inch]
Length	+/- 0.031
Head diameter	+0 / -0.014
Head height	
Thread diameter	+0.003 / -0

Descrição	STP33 4.5x40.0 - H2
Material	aço, endurecido
Superfície	Zincado Niquelado Galvanizado, Passivado negro
Peso	3.686 kg / 1000 peças

SCREWERK

STP330450400B

_Zoll Zeichnung Größe A	Escala 2:1	2024-10