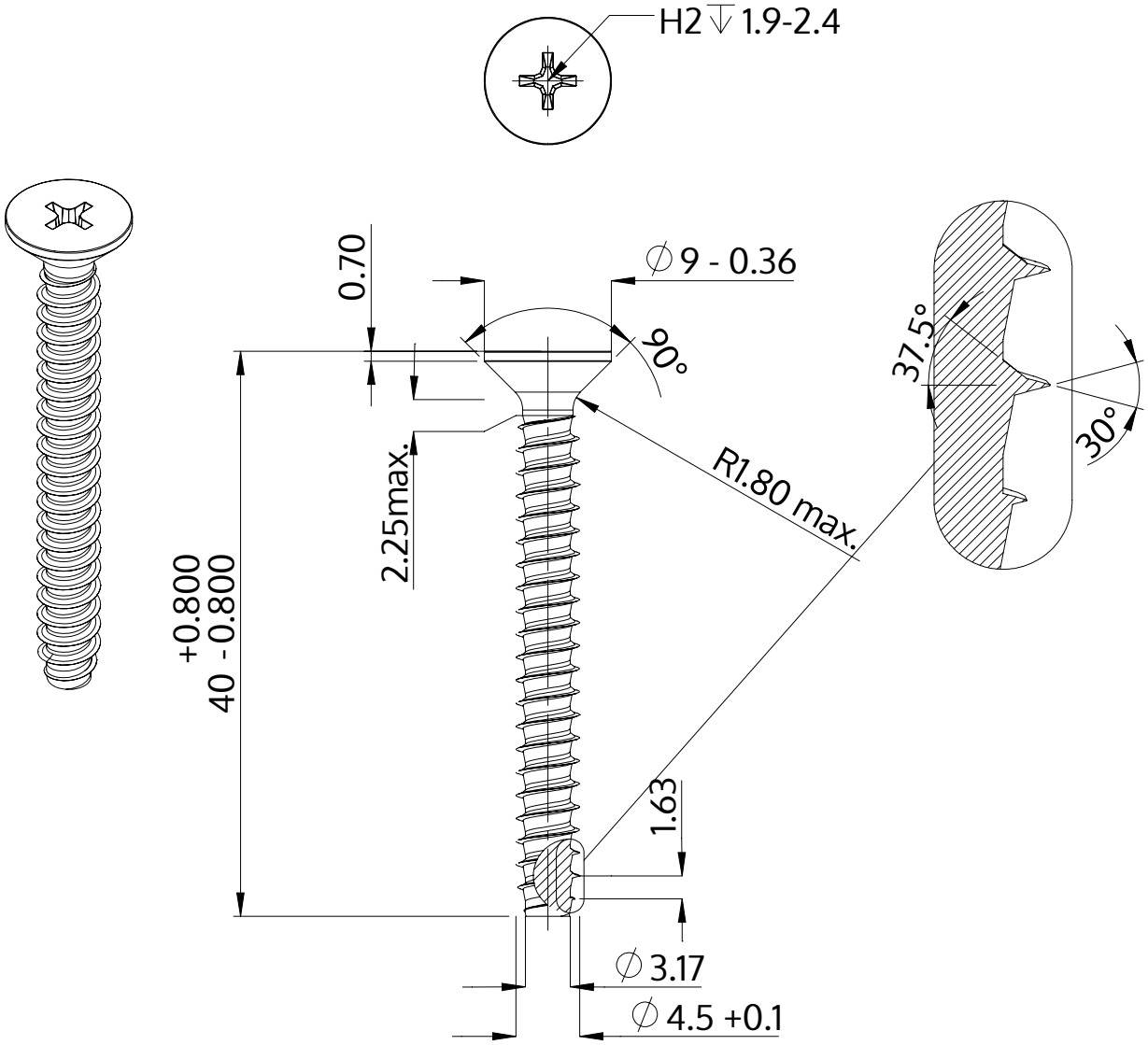

Descripción	STP33 4.5x40.0 - H2
Material	Acero, endurecido
Superficie	Zinc-Niquelado, pasivado negro/ sin Cr-VI, recocido, sellado
Peso	3.686 kg / 1000 Piezas

SCREWERK	**STP330450400B**	
Diseño métrico	Escalada None:1	2024-04