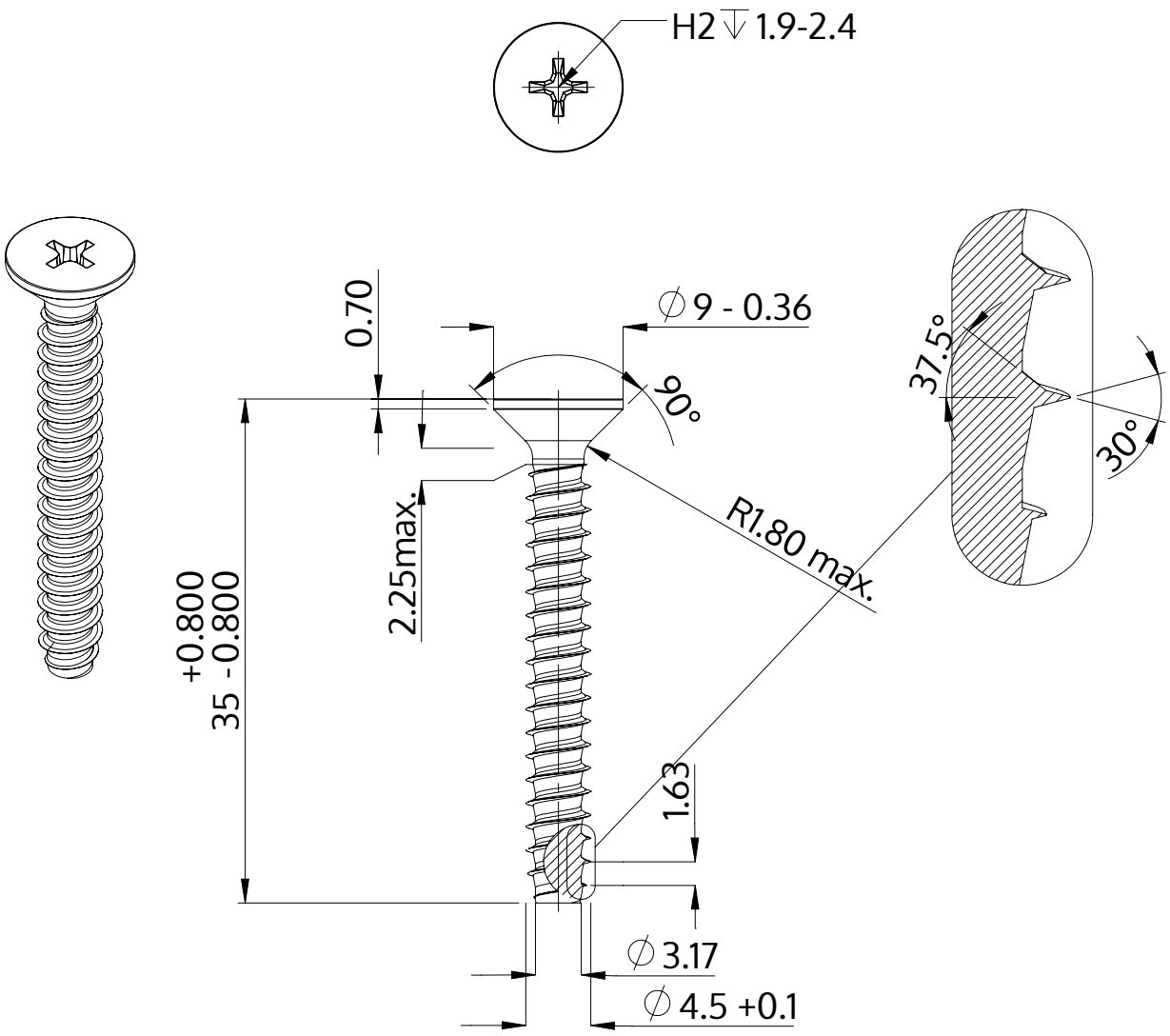

Opis	STP33 4.5x35.0 - H2
Materiał	Stal szlachetna A2
Powierzchnia	Prosta, bejcowana i pasywowana
Waga	3.301 kg / 1000 sztuk

SCREWERK	**STP330450350E**	
Rysunek metryczny A4	Skala None:1	2024-04