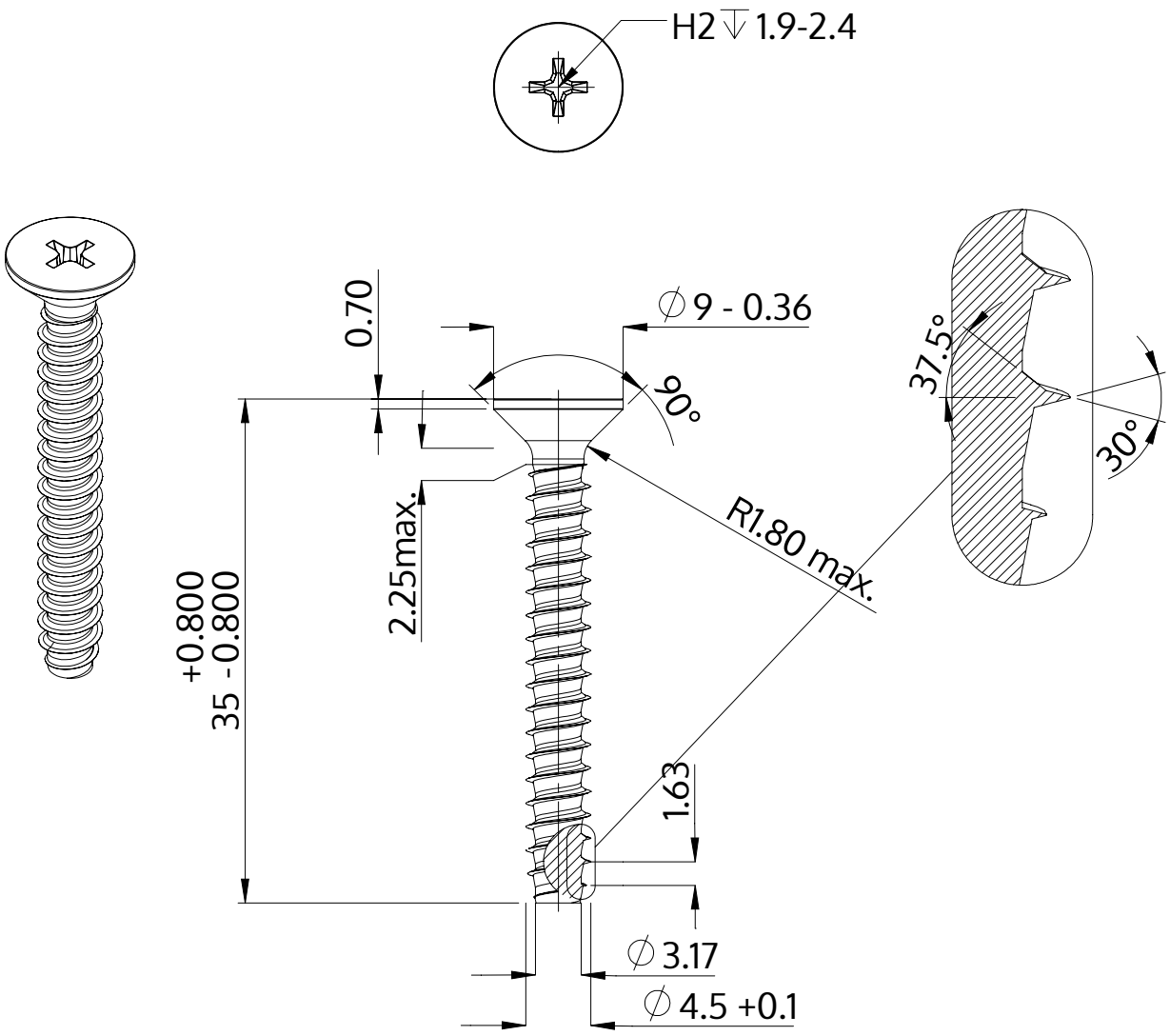

Descriere	STP33 4.5x35.0 - H2
Material	oțel, călit
Exterior	zincat, Nichelat, pasivat negru / nu conține Cr-VI, recopt, ermetizat
Greutate	3.301 kg / 1000 unități

SCREWERK	**STP330450350B**	
Desen metric A4	Scalarea 2:1	2024-10