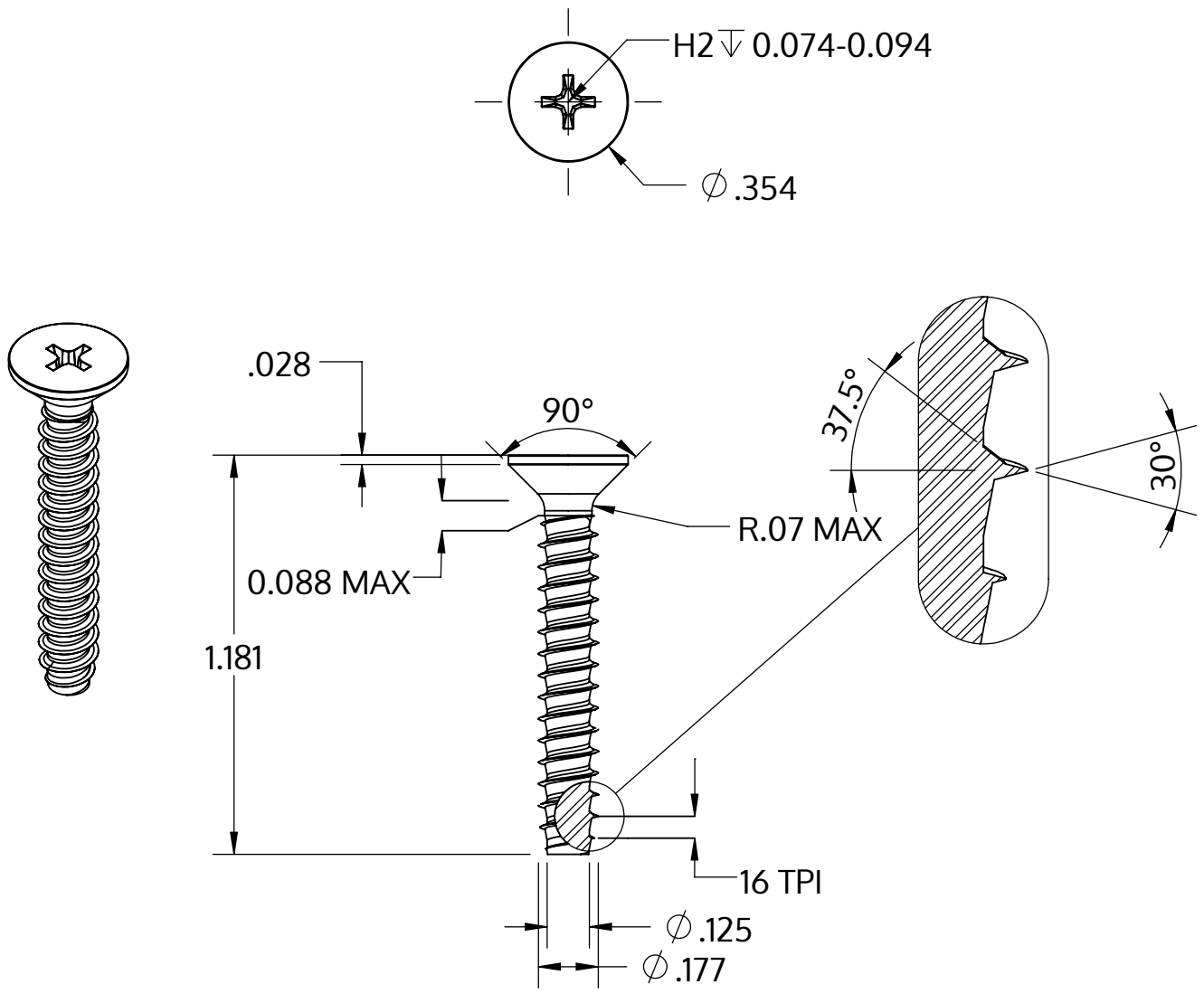

Metric size	M4.5 x 1.63 mm
US size (converted)	#9.5-16
	Tolerances [inch]
Length	+/- 0.025
Head diameter	+0 / -0.014
Head height	
Thread diameter	+0.003 / -0

Beskrivelse	STP33 4.5x30.0 - H2
Materiale	Stål, forædlet
Overflade	ZnNi sort-passiveret, tempret, forseglet
Vægt	2.917 kg / 1000 stykke

SCREWERK	**STP330450300B**	
_Zoll Zeichnung Größe A	Skalering None:1	2024-04