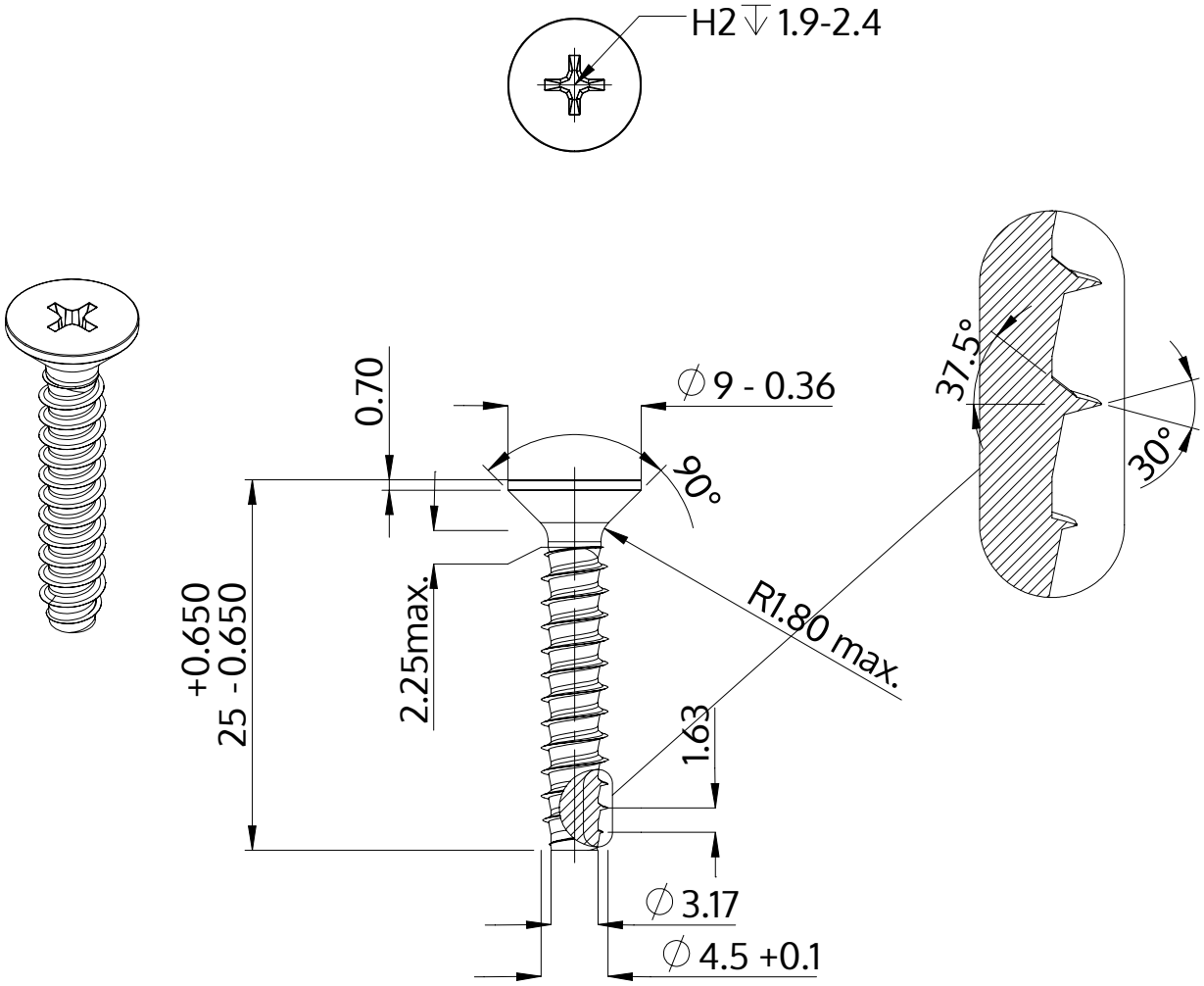

Beskrivning	STP33 4.5x25.0 - H2
Material	rostfritt stål A2
Yta	blank och passiviserad
Vikt	2.532 kg / 1000 styck

SCREWERK	**STP330450250E**	
Metrisk skiss A4	Skala 2:1	2024-10