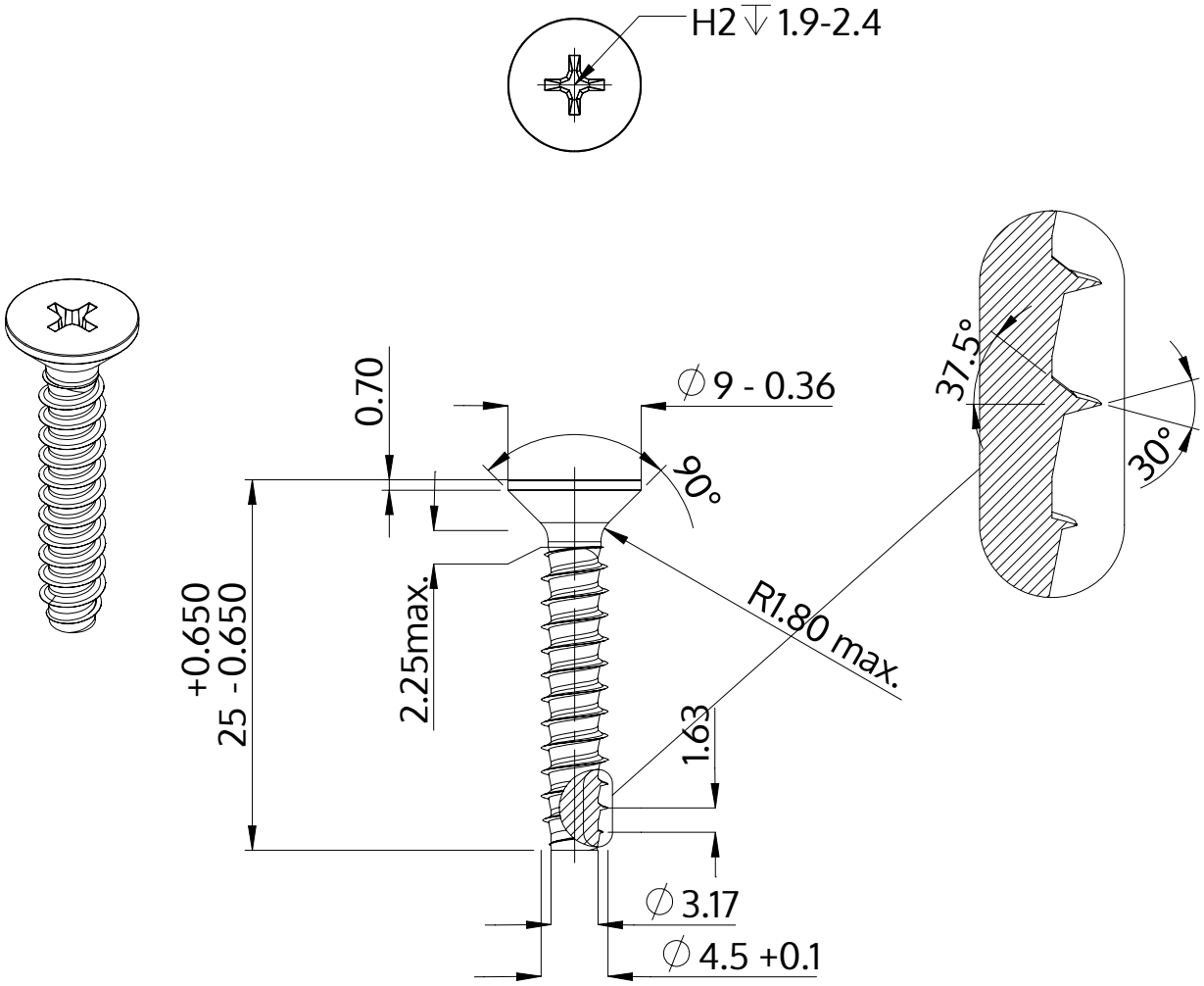

Descrizione	STP33 4.5x25.0 - H2
Materiale	acciaio inossidabile A2
Superficie	bianco-decapato e passivato
Peso	2.532 kg / 1000 pezzi

SCREWERK	**STP330450250E**	
Disegno metrico A4	Scala 2:1	2024-10