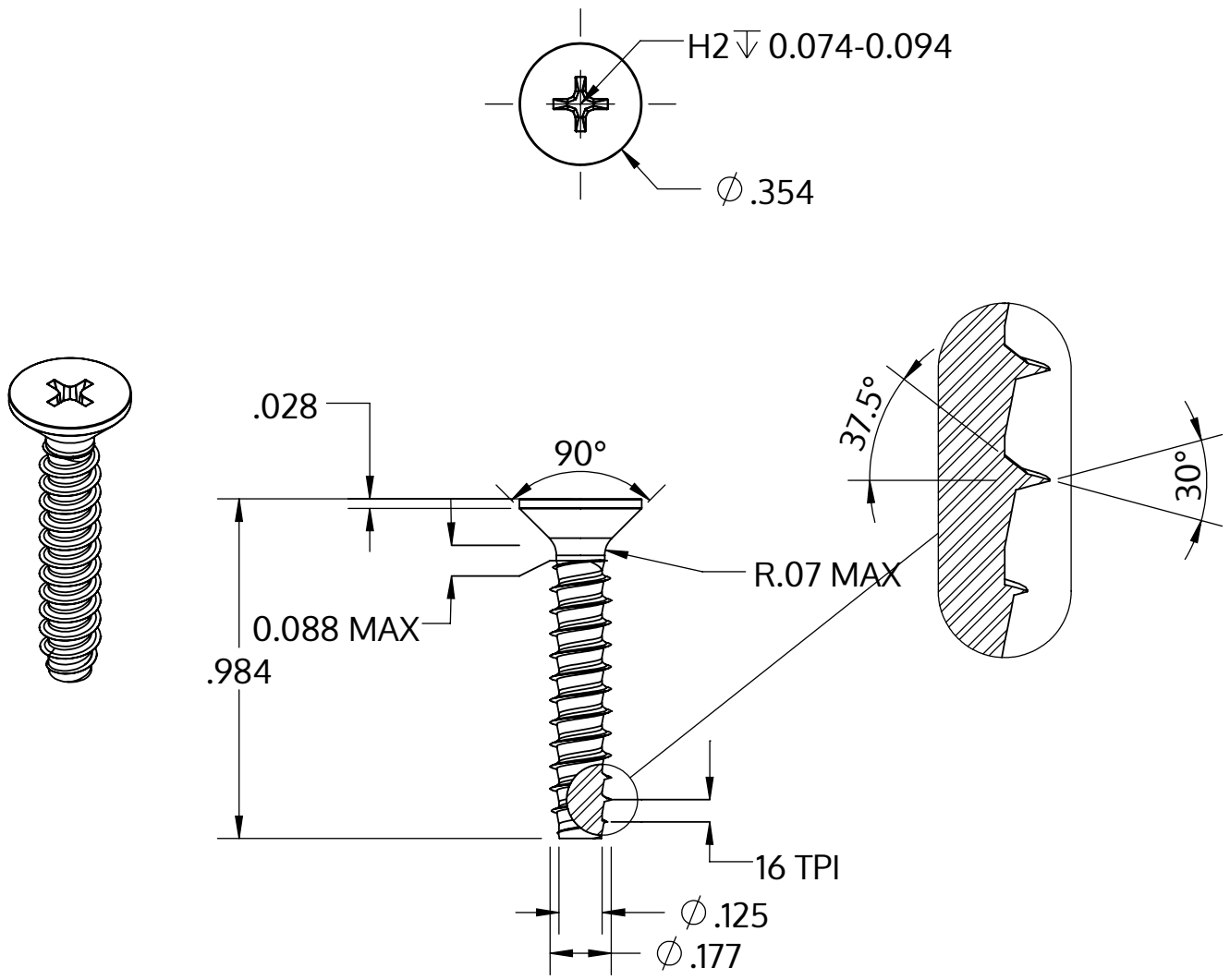

Metric size	M4.5 x 1.63 mm
US size (converted)	#9.5-16
	Tolerances [inch]
Length	+/- 0.025
Head diameter	+0 / -0.014
Head height	
Thread diameter	+0.003 / -0

Beskrivning	STP33 4.5x25.0 - H2
Material	rostfritt stål A2
Yta	blank och passiviserad
Vikt	2.532 kg / 1000 styck

SCREWERK	**STP330450250E**	
_Zoll Zeichnung Größe A	Skala 2:1	2024-10