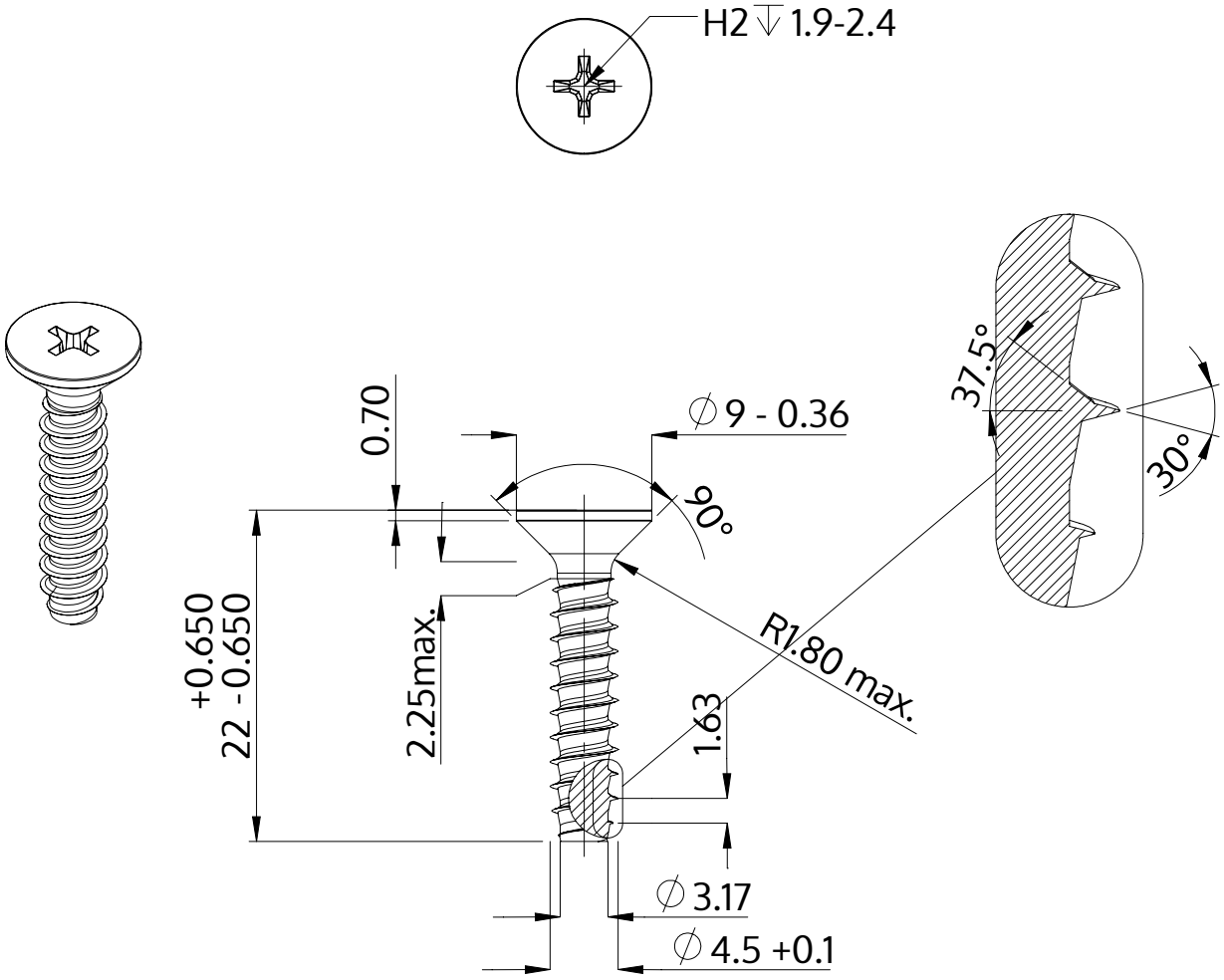

Popis	STP33 4.5x22.0 - H2
Materiál	Temperovaná ocel
Povrch	ZiNi černá-pasivovaná+temperovaná+utěsněná
Hmotnost	2.302 kg / 1000 Kus

SCREWERK	**STP330450220B**	
Metric výkres A4	Měřítko 2:1	2024-10