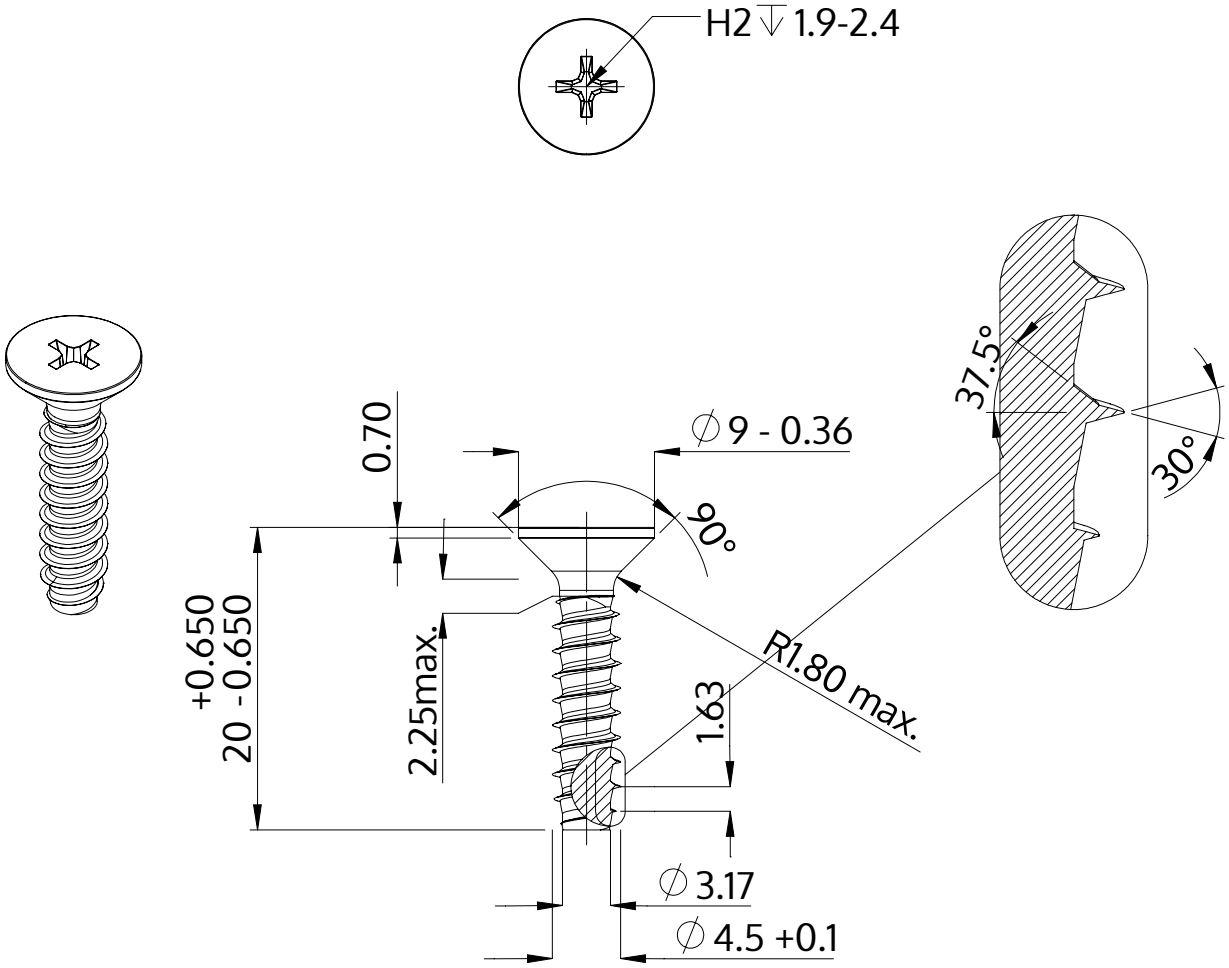

Описание	STP33 4.5x20.0 - H2
Материал	неръждаема стомана A2
Повърхност	гланциран, полиран, пасиваран
Тегло	2.148 kg / 1000 Бройка

SCREWERK	**STP330450200E**	
Метричен дизайн A4	Мащаб None:1	2024-04