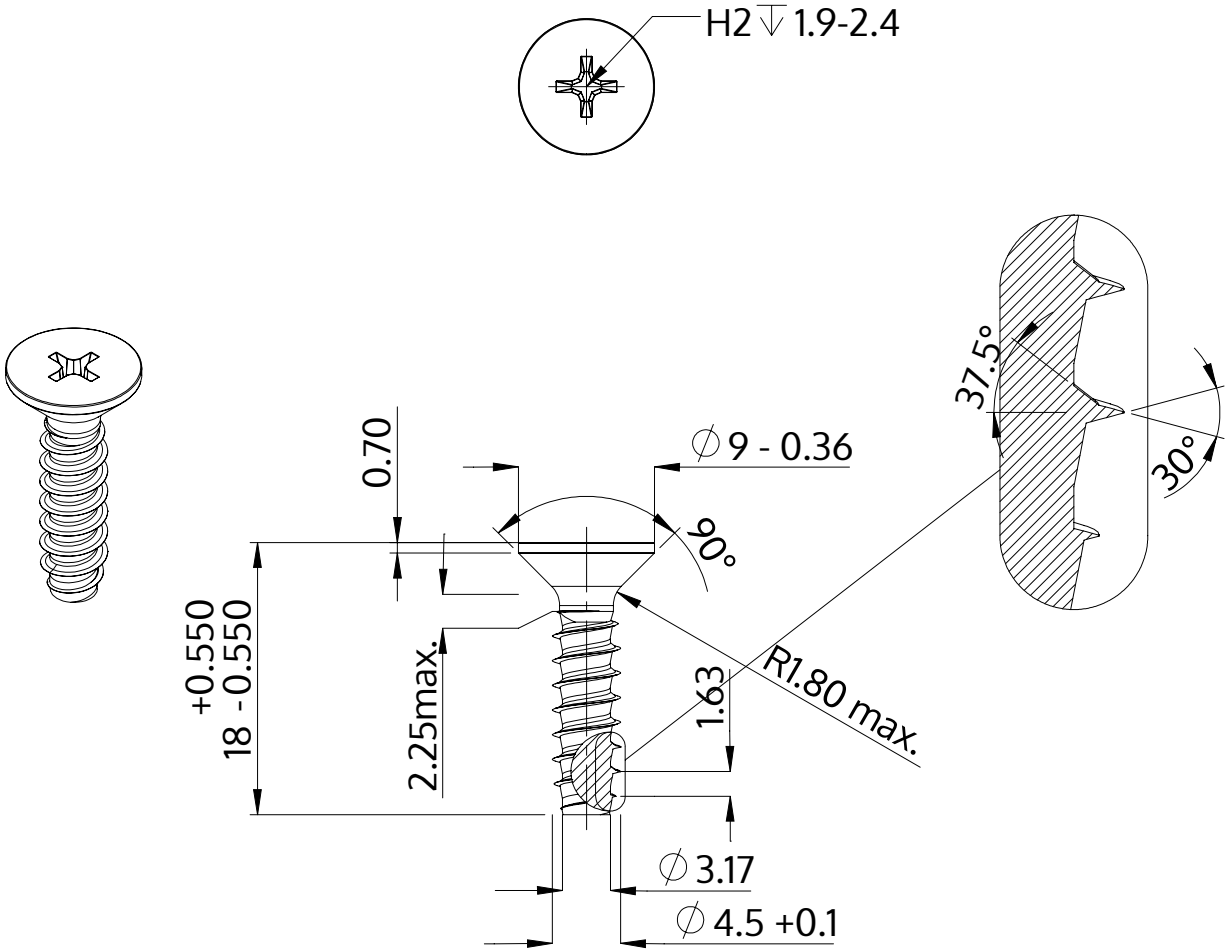


| | |
|---|---|
| Popis | STP33 4.5x18.0 - H2 |
| Materiál | Nerezová ocel A2 |
| Povrch | holá, mořená a pásová ocel |
| Hmotnost | 1.994 kg / 1000 Kus |

| | | |
|---|---|---|
| SCREWERK | **STP330450180E** | |
| Metric výkres A4 | Měřítko None:1 | 2024-04 |