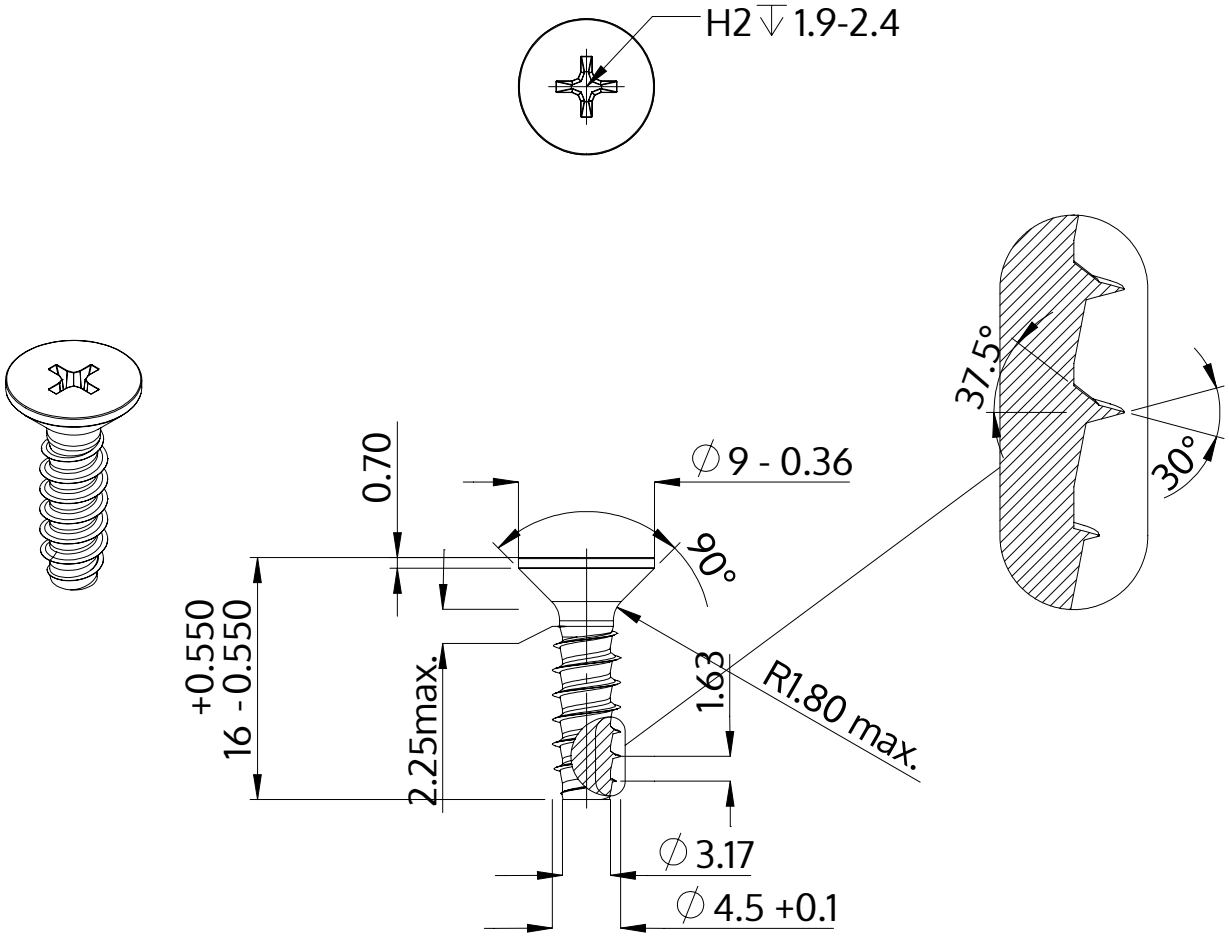

Opis	STP33 4.5x16.0 - H2
Materiał	Stal, hartowana
Powierzchnia	Ocynkowana 5-7 µm, temperowana, pasywowana na niebiesko
Waga	1.840 kg / 1000 sztuk

SCREWERK	**STP330450160S**	
Rysunek metryczny A4	Skala 2:1	2024-10