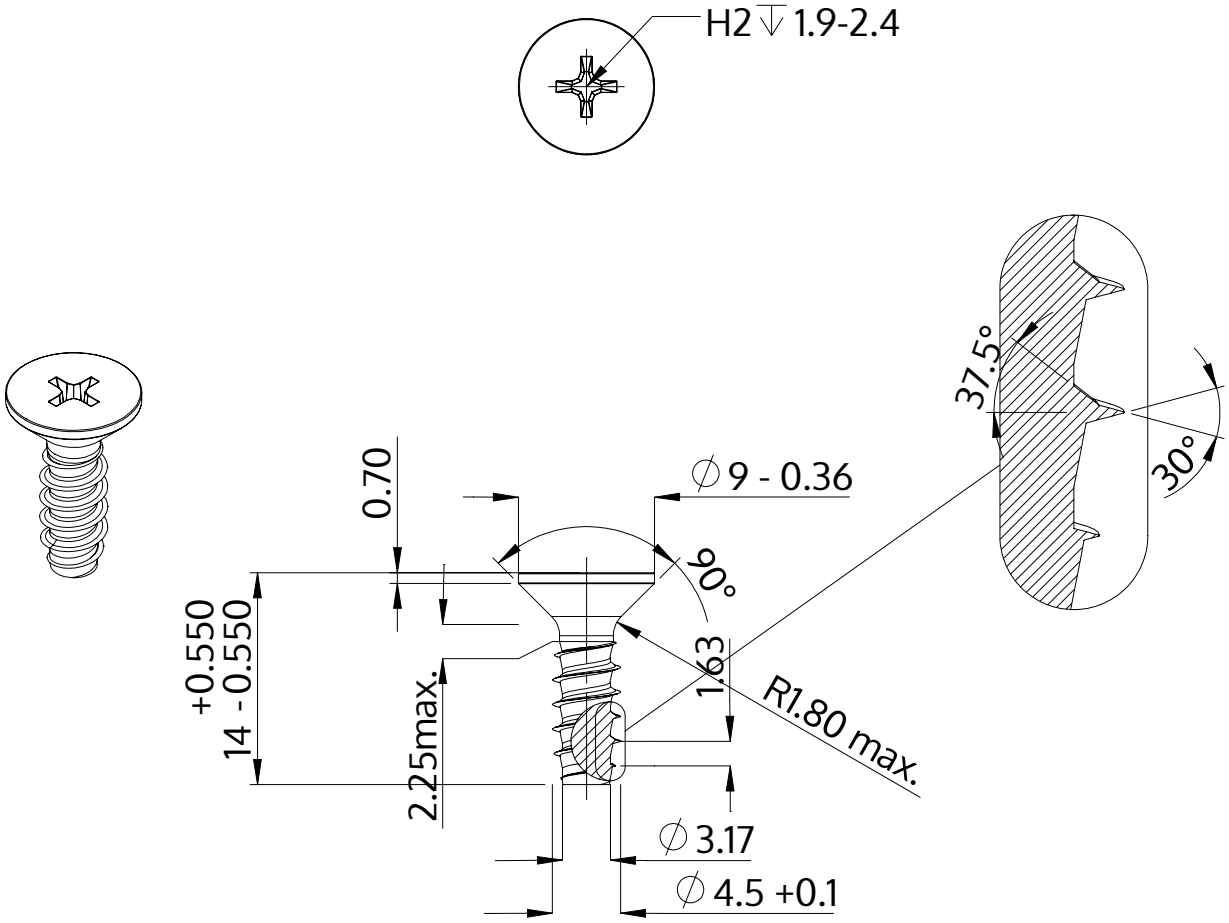

Açıklaması	STP33 4.5x14.0 - H2
Malzeme	Paslanmaz Çelik A2
Kaplama	Parlak, cilalanmış ve pasifleştirilmiştir
Ağırlık	1.687 kg / 1000 Adet

SCREWERK	**STP330450140E**	
Metrik çizim A4	Ölçeklendirme 2:1	2024-10