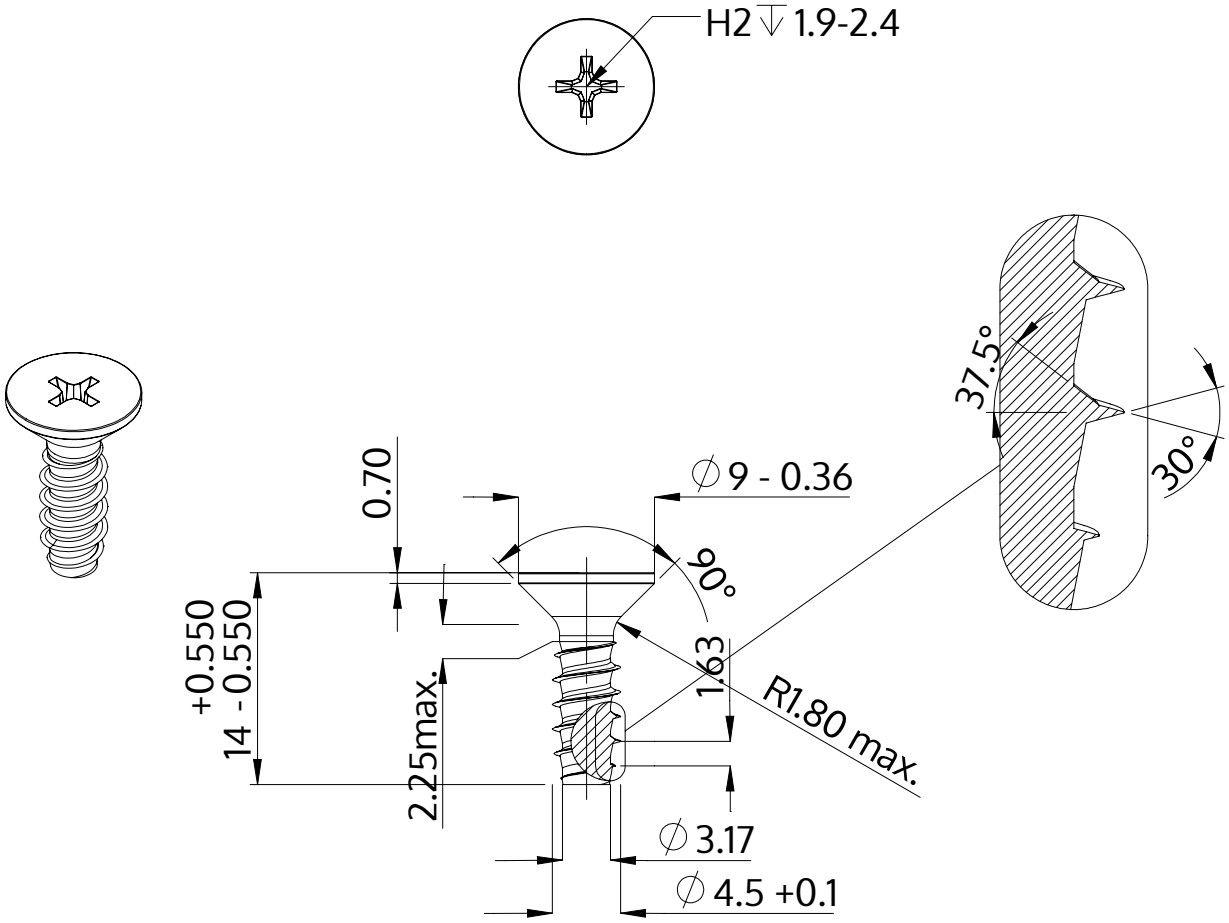

Descripción	STP33 4.5x14.0 - H2
Material	Acero Inoxidable A2
Superficie	Laminado brillante, barnizado y pasivado
Peso	1.687 kg / 1000 Piezas

SCREWERK	**STP330450140E**	
Diseño métrico	Escalada 2:1	2024-10