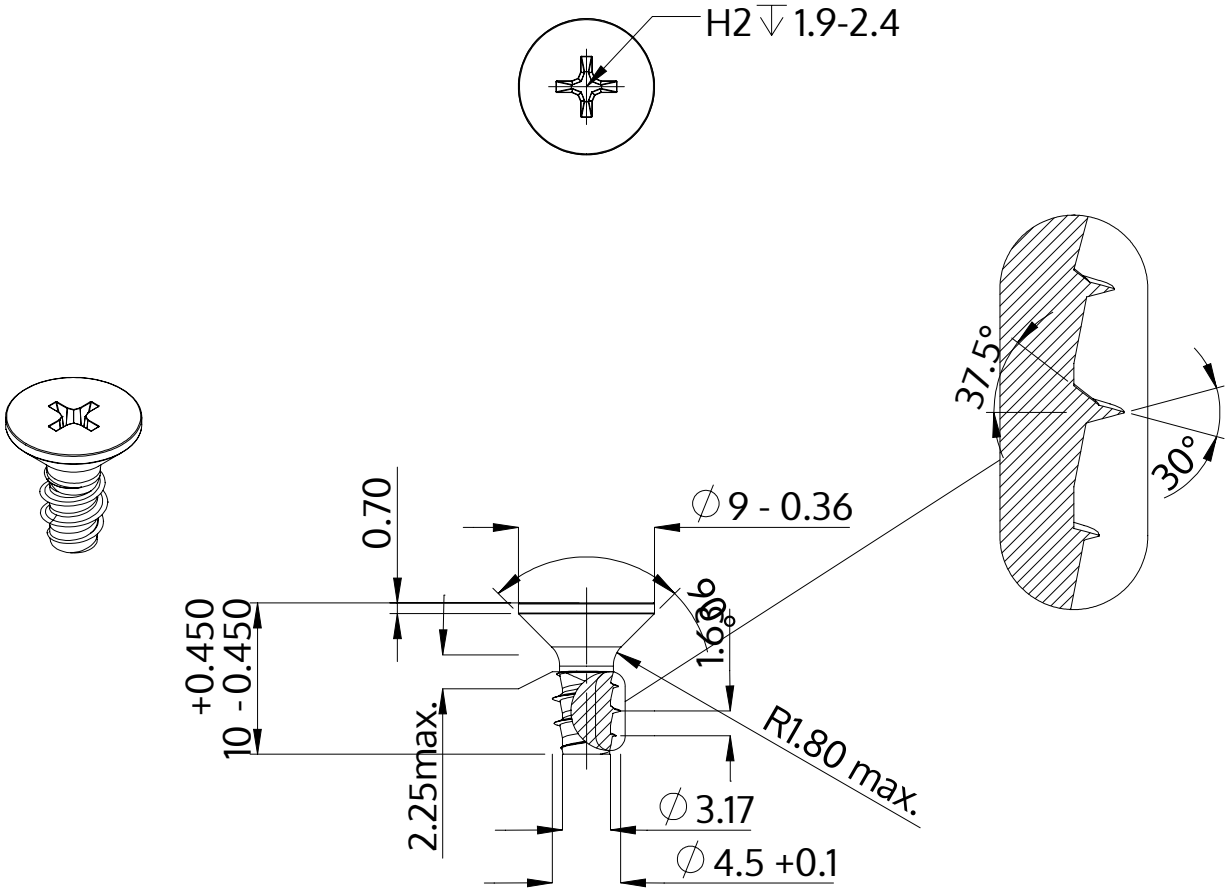

Açıklaması	STP33 4.5x10.0 - H2
Malzeme	Paslanmaz Çelik A2
Kaplama	Parlak, cilalanmış ve pasifleştirilmiştir
Ağırlık	1.379 kg / 1000 Adet

SCREWERK	**STP330450100E**	
Metrik çizim A4	Ölçeklendirme 2:1	2024-10