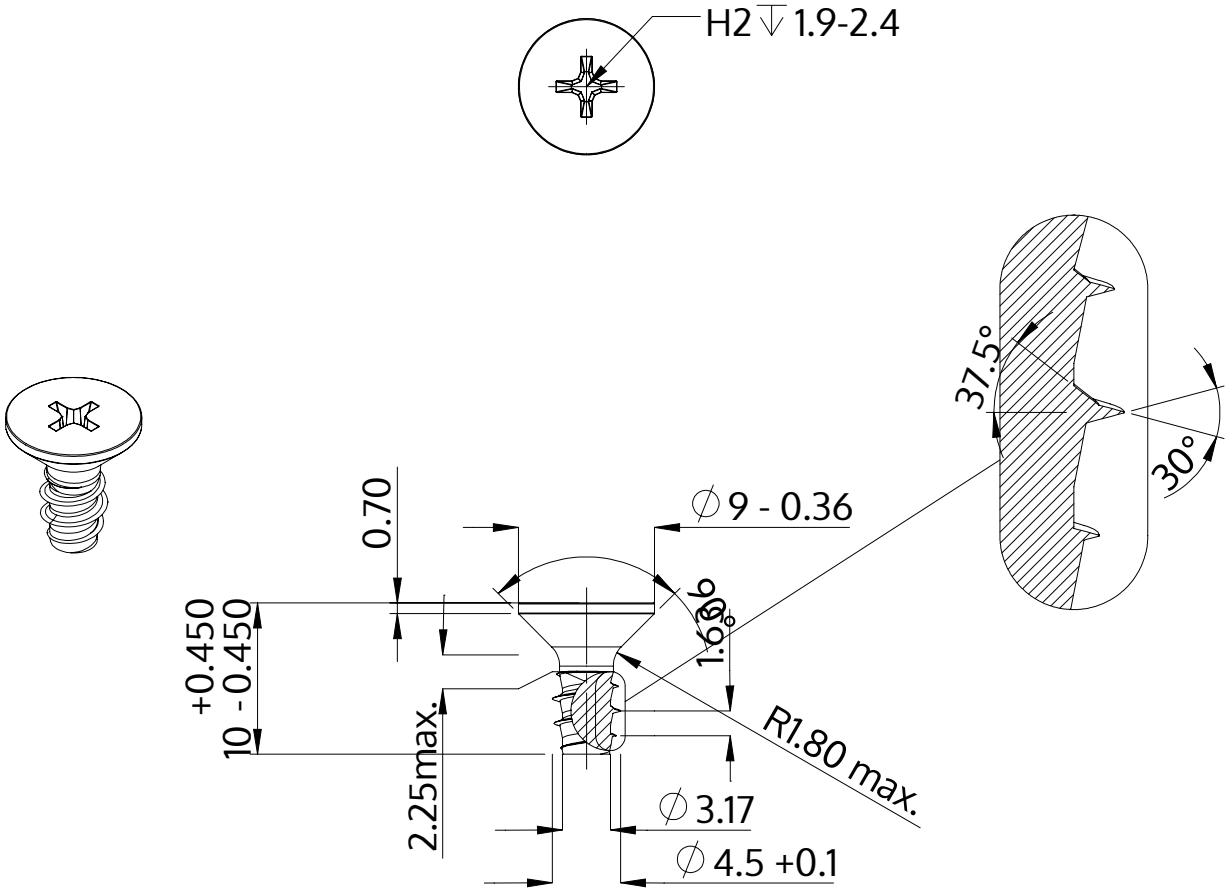


| | |
|---|---|
| Beschrijving | STP33 4.5x10.0 - H2 |
| Materiaal | roestvrij staal A2 |
| Oppervlak | blank, geetst en gepassieveerd |
| Gewicht | 1.379 kg / 1000 stuk |

| | | |
|---|---|---|
| SCREWERK | **STP330450100E** | |
| Metrische tekening A4 | Schaal None:1 | 2024-04 |