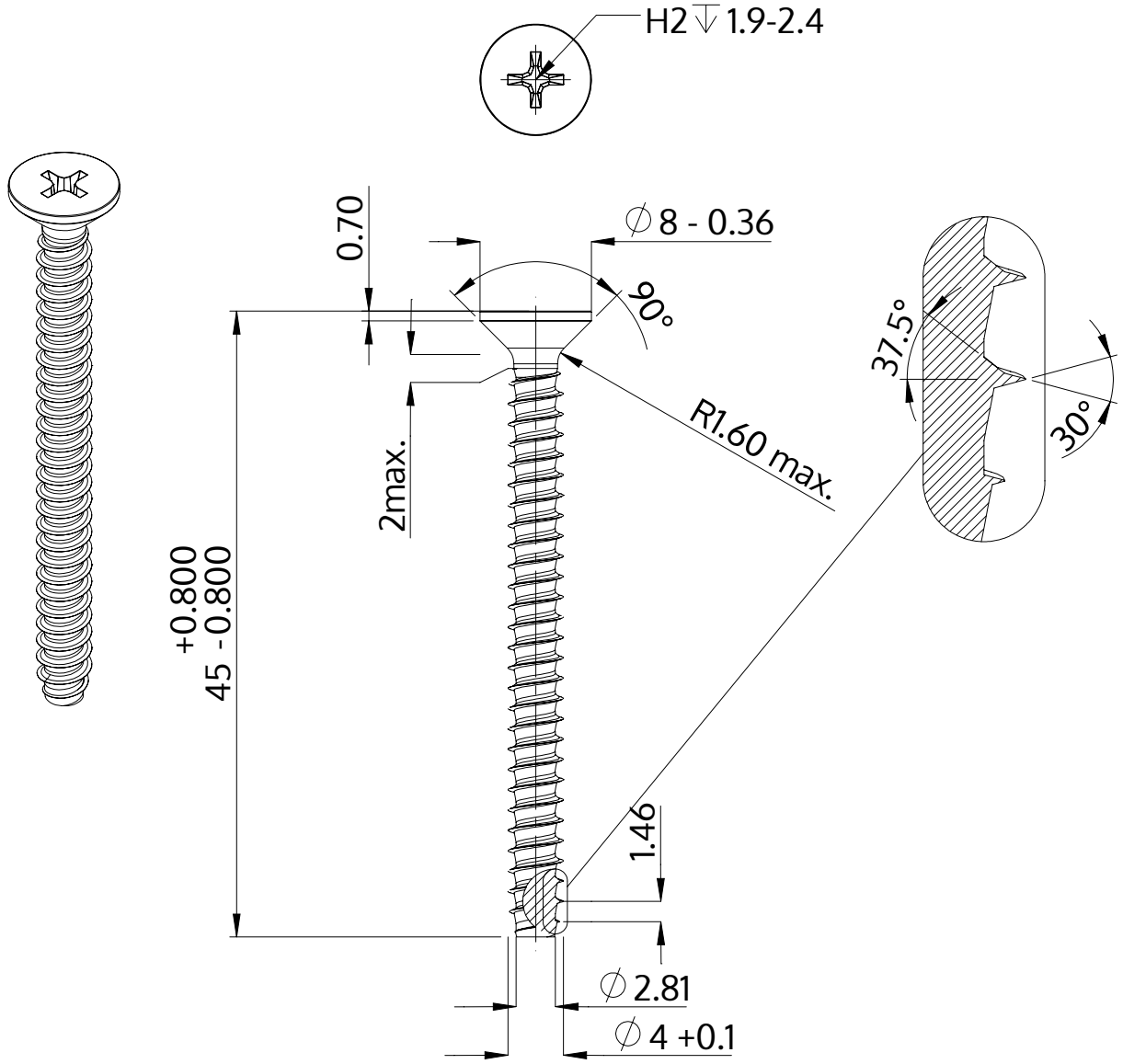

Описание	STP33 4.0x45.0 - H2
Материал	сталь, упрочненная
Поверхность	ZnNi, черная пассивировка+отжиг+масло
Вес	3.105 kg / 1000 Штука

SCREWERK	**STP330400450B**	
Метрический чертеж A4	Шкала 2:1	2024-10